VEGAMATIC **PUSHER T**

DURCHLAUF-SÄGEZENTREN



Automatisches Sägezentrum mit nach vorne ausfahrendem Sägeblatt und 3 CNC-gesteuerten Achsen zum Schneiden von Profilen aus Aluminium, PVC und NE-Metallen; das Beladen erfolgt manuell, das Entladen automatisch auf der anderen Seite. Die Maschine führt im Automatikbetrieb vorgegebene und optimierte Schnittlisten aus. Kappschnitte sind an beiden Profilseiten möglich. Vorgesehen ist diese Maschine für Schnitte von 45° bis 135° oder von 22°30’ bis 157°30’. Lieferbar mit horizontalen und vertikalen Bohraggregaten, die für spezifische automatische Bearbeitungen individuell ausgelegt werden können.

Emmegi S.p.A.
Via Archimede, 10
41019 - Limidi di Soliera (MO)
ITALY

Tel +39 059 895411
Fax +39 059 566286
P.Iva/C.Fisc 01978870366
info@emmegi.com
www.emmegi.com

The right to make technical alterations is reserved.



Entnahmeeinrichtung

Die CNC-gesteuerte Entnahmeeinrichtung spannt das Werkstück während der Bearbeitung ein und bringt es danach vom Schneidbereich zum Entlademagazin. Die Einspannposition des Werkstücks wird dabei beibehalten, um die späteren Bearbeitungsphasen zu erleichtern. Die Bewegung wird über einen Zahnriemen übertragen, die sichere Einspannung des Werkstücks wird durch Pneumatikzylinder garantiert.

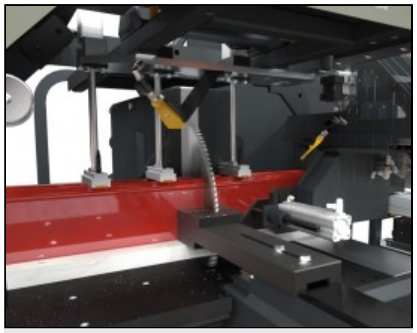

Sägeaggregat

Das Sägemodul besteht aus einer frontalen Einkopfsäge mit hydropneumatisch nach vorne ausfahrendem Sägeblatt mit 550 mm und mit großem Schneidbereich: von 45° bis 135° oder von 22°30’ bis 157°30’ (je nach Modell). Die Gehrungseinstellung erfolgt vollautomatisch und ist CNC-gesteuert.



Steuerung

Die Bedieneroberfläche mit 15"-Touchscreen-Display ist mit einem Netzanschluss, USB-Ports sowie einem Floppy-Disk-Laufwerk für die einfache Kommunikation ausgerüstet. Sie verfügt außerdem über eine integrierte Druckknopftafel, Maus und Tastatur und ist für den Anschluss eines Etikettendruckers und einer Fernbedienung vorgerüstet.

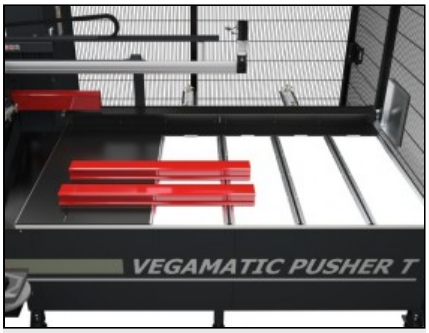

Entlademagazin

Das Entlademagazin ist mit einem automatischen Kipp- und Schiebesystem ausgerüstet, das die kontinuierliche Bearbeitung ermöglicht und die Zykluszeiten reduziert. Das Magazin dient zudem als Pufferlager für die Fertigteile. Ein Sensor überwacht die Funktionen des Systems und signalisiert, wenn das Magazin voll ist.

Emmegi S.p.A.
Via Archimede, 10
41019 - Limidi di Soliera (MO)
ITALY

Tel +39 059 895411
Fax +39 059 566286
P.Iva/C.Fisc 01978870366
info@emmegi.com
www.emmegi.com

The right to make technical alterations is reserved.

VEGAMATIC PUSHER T / DURCHLAUF-SÄGEZENTREN

LAYOUT

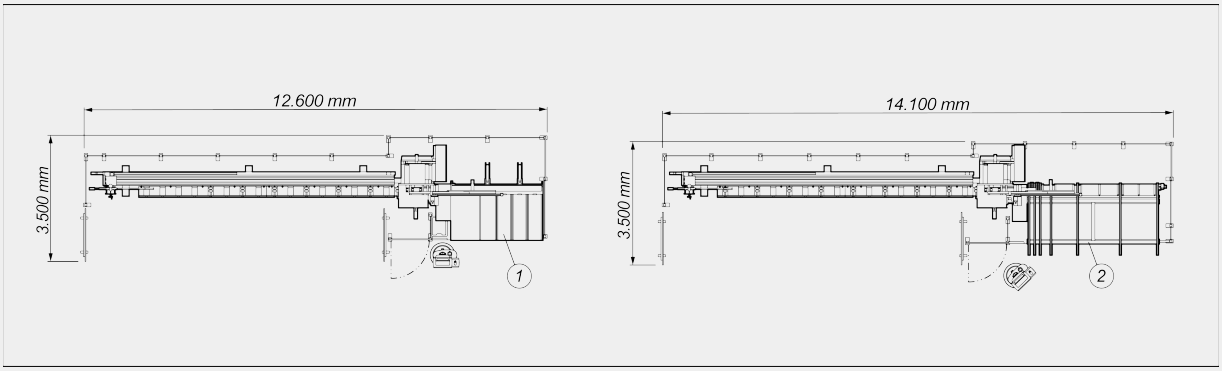

1. Entlademagazin mit automatischer Entnahmeeinrichtung (Standard)
2. Entlademagazin mit Bahn und automatischer Entnahmeeinrichtung (Optional)

Die Gesamtabmessungen können der Produktkonfiguration entsprechend variieren.

ACHSEN-VERFAHRWEGE

LADEEINHEIT: PROFILPOSITIONIERUNG

Max. ladbare Profilbreite (mm)	190
Zufuhrrollenbahn	●
Positionierung der Spannzange mit elektronischen Achsen (V- und W-Achse)	○
Max. ladbare Profillänge (mm)	6.850
Min. bearbeitbarer Profilquerschnitt (mm)	30 x 30
Min. theoretische Schnittlänge (mm)	0

SÄGEAGGREGAT

Durchmesser Hartmetall-Sägeblatt (mm)	Ø = 550
Vorrüstung für Späneabsauger	●
Schmierung mit Minimalmengentaktsprüheinrichtung	●
Leistung des Sägeblatt-Drehstrommotors (kW)	3
Hydropneumatischer Sägeblattvorschub	●

Enthalten ● Verfügbar ○

Emmegi S.p.A.
Via Archimede, 10
41019 - Limidi di Soliera (MO)
ITALY

Tel +39 059 895411
Fax +39 059 566286
P.Iva/C.Fisc 01978870366
info@emmegi.com
www.emmegi.com

The right to make technical alterations is reserved.

SCHNITTDIAGRAMM

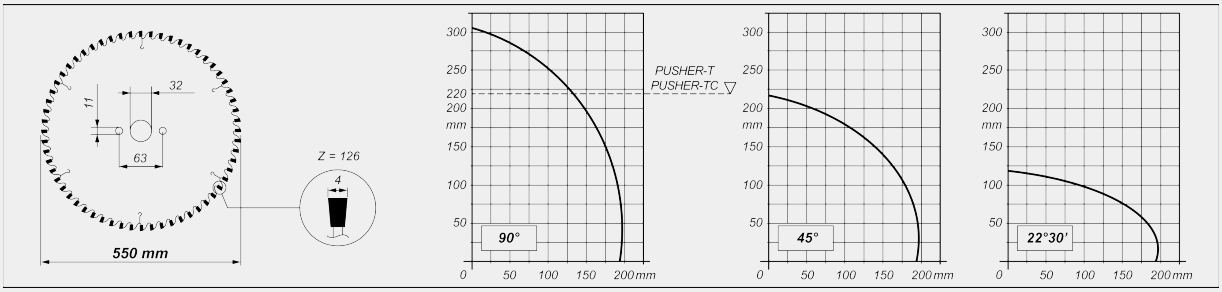

NEIGUNG DES SÄGEAGGREGATS

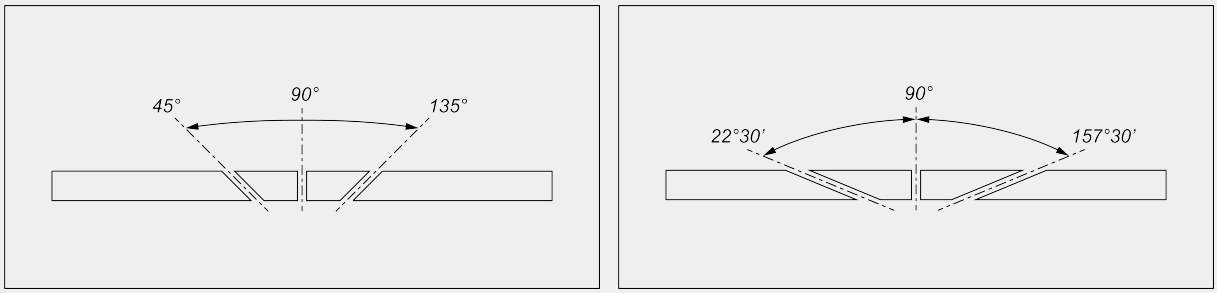

Elektronische Einstellung der Zwischenwinkel

ENTLADEEINHEIT

Maximal automatisch auf Standard-Entladetisch entladbare Länge (mm)	2.500
Entladetisch mit automatischer Entnahmeeinrichtung	●
Max. automatisch mit Bahnen und automatischer Entnahmeeinrichtung entladbare Länge (mm)	4.000
Magazintiefe mit Riemen, optional (mm)	2.000

SICHERHEITS- UND SCHUTZVORRICHTUNGEN

Pneumatische Vollschutzhaube über dem Schnittbereich	●

STÜCKEINSPANNUNG

Druckreduzierung der Spanneinrichtungen mit Manometer	●
Pneumatische horizontale Spanneinrichtung	●
Vertikale pneumatische Spanneinrichtungen	3

Enthalten ● Verfügbar ○

Emmegi S.p.A.
Via Archimede, 10
41019 - Limidi di Soliera (MO)
ITALY

Tel +39 059 895411
Fax +39 059 566286
P.Iva/C.Fisc 01978870366
info@emmegi.com
www.emmegi.com

The right to make technical alterations is reserved.

Emmegi S.p.A.
Via Archimede, 10
41019 - Limidi di Soliera (MO)
ITALY

Tel +39 059 895411
Fax +39 059 566286
P.Iva/C.Fisc 01978870366
info@emmegi.com
www.emmegi.com

The right to make technical alterations is reserved.