Combi Electra Star

Tronzadoras de doble cabezal

Tronzadora de doble cabezal de 3 ejes para cortes compuestos. Rotación motorizada y controlada electrónicamente del eje horizontal (22°30’ externos y 45° internos) y rotación neumática del eje vertical (45° internos). Disco de 500 mm. Disponible con corte útil de 4 y 6 m de longitud.

Emmegi S.p.A.
Via Archimede, 10
41019 - Limidi di Soliera (MO)
ITALY

Tel +39 059 895411
Fax +39 059 566286
P.Iva/C.Fisc 01978870366
info@emmegi.com
www.emmegi.com

The right to make technical alterations is reserved.

Inclinación de los cabezales móviles

Servomotores con codificador se ocupan de la rotación de los cabezales alrededor del eje horizontal y el posicionamiento correspondiente es controlado electrónicamente y parametrizado por el control. La rotación alrededor del eje vertical tiene lugar mediante cilindros neumáticos. Las unidades móviles cuentan con protecciones integrales de descenso neumático de la zona de mecanizado.

Control

El control instalado en los diferentes modelos, preparado para un fácil uso y deslizante sobre cojinetes, permite colocar de manera correcta los cabezales móviles en función de las necesidades específicas del corte que se ha de realizar. Mediante la creación de las listas de corte se optimiza el ciclo de mecanizado, permitiendo reducir los desechos y los tiempos para las fases de carga-descarga de las piezas.

Soporte intermedio (Opcional)

El soporte intermedio neumático es extremadamente útil cuando se cortan perfiles ligeros de longitudes considerables. En ese caso, el soporte neumático se ocupa de crear, automáticamente, la condición ideal para sostener el perfil. Este accesorio está disponible para todas las longitudes, pero se aconseja expresamente en máquinas que tienen un corte útil de 6 metros.

Mordazas verticales (Opcional)

El bloqueo seguro y preciso del perfil a cortar se ve facilitado por el uso de mordazas neumáticas, equipadas con dispositivo de baja presión para evitar el aplastamiento accidental. Para facilitar la regulación en ancho y en alto de cada uno de los cilindros, cada grupo de mordazas cuenta con prácticas y rápidas manillas de palanca.

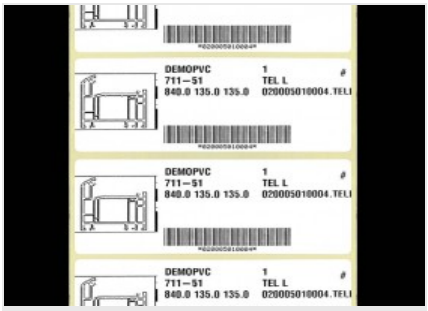

Preparación impresora (Opcional)

La máquina está preparada para la instalación de una impresora que se puede seleccionar de entre los modelos compatibles. La configuración prevé la habilitación de la función de impresión y la preparación mecánica y eléctrica para la conexión de la impresora.

Etiquetadora (Opcional)

La etiquetadora industrial permite identificar cada perfil cortado con características identificativas provenientes de la lista de corte. Además, la impresión del código de barras permite una fácil identificación del perfil, especialmente útil para las posteriores fases de mecanizado en Centros de Mecanizado o en líneas de montaje asistido.

Emmegi S.p.A.
Via Archimede, 10
41019 - Limidi di Soliera (MO)
ITALY

Tel +39 059 895411
Fax +39 059 566286
P.Iva/C.Fisc 01978870366
info@emmegi.com
www.emmegi.com

The right to make technical alterations is reserved.

CARACTERÍSTICAS DEL CONTROL

Ordenador industrial compatible con "Windows XPE"	●
Pantalla gráfica TFT a color de 12"	●
Memoria DOMM de 1 GB	●
Ratón incorporado en teclado	●
Preparación de la conexión de la etiquetadora	○
Etiquetadora velocidad 150 mm/s	○
Etiquetadora con despegador velocidad 150 mm/s	○
Preparado para conexión con PC remoto mediante USB, red o serial (según la versión)	●
Ejecución de cortes cíclicos a partir de listas de cortes y macros	●
Ejecución de cortes individuales	●
Memorización de 500 valores correctivos de perfil con cálculo automático de la medición para cortes angulados	●
Memorización de 500 listas de corte (1.000 líneas cada una) desde teclado	●
Optimización barras	●

CARACTERÍSTICAS DE LA MÁQUINA

Control electrónico de las angulaciones intermedias	●
Lectura posición cabezal móvil mediante sistema de medida directo con banda magnética	●
Hoja de metal duro	2
Protección integral de la zona corte de mando neumático	●
Juego de mordazas horizontales y verticales neumáticas con dispositivo "baja presión"	●
Sistema de cierre vertical con mordaza horizontal	●
Mesa de rodillos soporte perfil	●
Sistema de lubricación por aceite con difusión mínima	●
Soporte perfil manual	●
Preparado para arranque automático del aspirador	●
Regla métrica	●
Corte útil (mm)	4.000 / 6.000
Potencia motor disco (kW)	2,2

Emmegi S.p.A.
Via Archimede, 10
41019 - Limidi di Soliera (MO)
ITALY

Tel +39 059 895411
Fax +39 059 566286
P.Iva/C.Fisc 01978870366
info@emmegi.com
www.emmegi.com

The right to make technical alterations is reserved.

DIAGRAMA DE CORTE

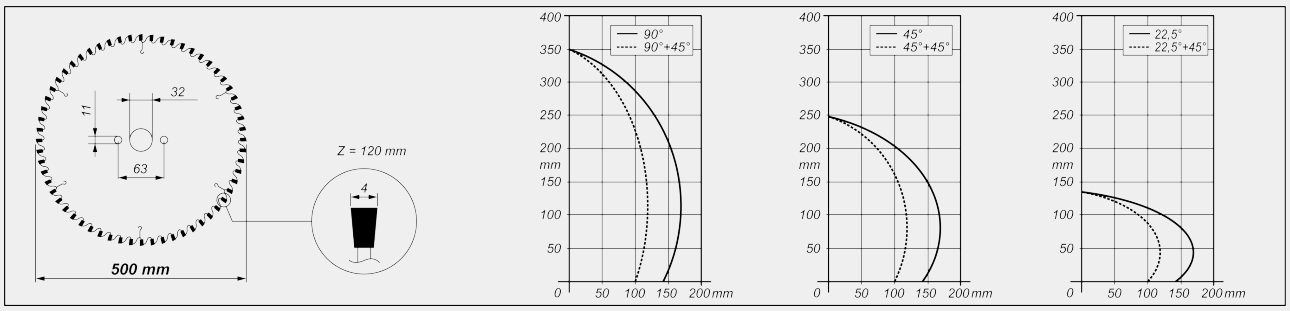

Incluido ● Disponible ○

Emmegi S.p.A.
Via Archimede, 10
41019 - Limidi di Soliera (MO)
ITALY

Tel +39 059 895411
Fax +39 059 566286
P.Iva/C.Fisc 01978870366
info@emmegi.com
www.emmegi.com

The right to make technical alterations is reserved.