BMF 3500

Bancs d’assemblage manuel

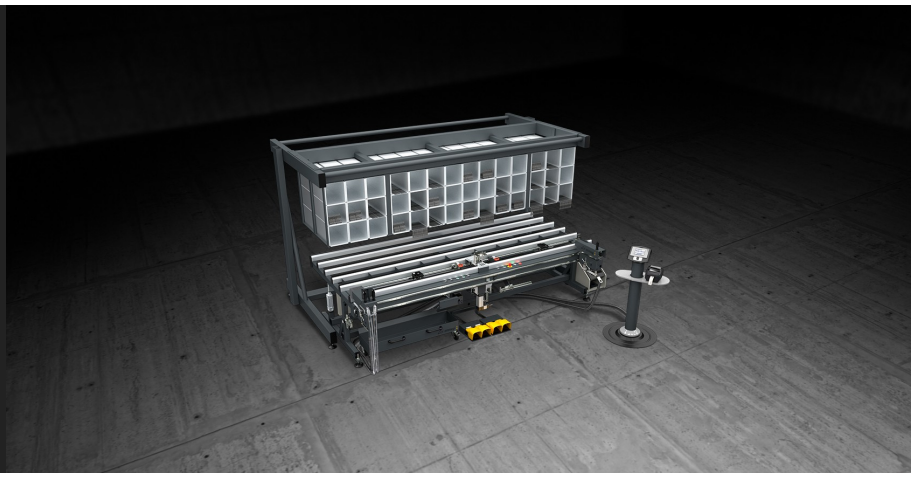

Table conçue pour le montage de ferrures. Son large plan d’usinage permet d’usiner des ouvrants de grandes dimensions, et les 3 options de revêtement (PVC dur antifriction pour l’aluminium, brosses pour le PVC et feutre pour le bois) garantissent l’usinage de n’importe quel type de menuiseries. La table BMF 3500 prévoit parmi ses fonctions de série : la mesure de la ferrure, la coupe au moyen d’une cisaille à avance hydropneumatique et le serrage à l’aide d’un système de vissage à alimentation automatique. À noter parmi les composants disponibles sur demande : unité de perçage à trois forets pour crémones, kit de fraisage pour crémones, unité de perçage pour trous charnières, bac collecte copeaux, magasin de ferrures et système de relevé automatique de la longueur des parcloses au moyen de capteurs magnétiques.

Emmegi S.p.A.
Via Archimede, 10
41019 - Limidi di Soliera (MO)
ITALY

Tel +39 059 895411
Fax +39 059 566286
P.Iva/C.Fisc 01978870366
info@emmegi.com
www.emmegi.com

The right to make technical alterations is reserved.

Cisaille et butées

La table est pourvue d'une cisaille et de butées disposées sur des chariots à actionnement pneumatique avec un mouvement autonome pour la mesure et la coupe de ferrures à oscillo-battant.

Module de fraisage horizontal

Le module prévu pour le fraisage de la crémone est monté sur des guides horizontaux dotés de butées mécaniques pour la position de la course d'usinage. En outre, un système de butées positionnables permet de régler les courses d'usinage sur les trois axes.

Module de perçage à trois forets

Le module de perçage qui pratique des trous dans la poignée permet l'exécution simultanée de trois trous, mais il est également réglable sur deux axes.

Système de vissage à alimentation automatique

L'unité de vissage à alimentation automatique coulisse sur des guides horizontaux et elle est équipée d'un pointeur laser. Elle offre également la possibilité d'insérer manuellement des vis de taille non standard.

Relevé des mesures parcloses

Ce dispositif fournit, en outre, la mesure exacte des parcloses de l'ouvrant que l'on est en train d'usiner. Au moyen de deux lecteurs, la position des butées intérieures de serrage est détectée, le paramètre est élaboré par l'API et l'étiquette avec code à barres à appliquer sur l'ouvrant est imprimée sur l'imprimante prévue à cet effet.

Emmegi S.p.A.
Via Archimede, 10
41019 - Limidi di Soliera (MO)
ITALY

Tel +39 059 895411
Fax +39 059 566286
P.Iva/C.Fisc 01978870366
info@emmegi.com
www.emmegi.com

The right to make technical alterations is reserved.

BMF 3500 / BANCS D'ASSEMBLAGE MANUEL

PLANS D'USINAGE

Surfaces de contact recouvertes de PVC dur antifriction	●
Inclinaison pneumatique du plan d'usinage de 0° (horizontal) à 12°	●
Hauteur réglable du plan d'usinage (mm)	875 ÷ 925

SERRAGE DE LA PIÈCE

Système de blocage pneumatique à centrage automatique	●
Ouverture des étaux (mm)	270 ÷ 2.870

CARACTÉRISTIQUES

Mesure automatique de la ferrure	●
Cisaille à avance hydropneumatique	●
Système de vissage automatique sur guide horizontal avec système de pointage laser	●
Gestion pour ferrures à cotes variables	○
Fraiseuse horizontale montée sur glissières avec butées mécaniques pour la position de la course d'usinage	○
Unité de perçage à 3 broches pour l'exécution des trous de poignée	○
Unité de perçage pour trous et charnières	○
Système de relevé automatique de la longueur des parcloses	○
Imprimante étiquettes	○
Aspirateur industriel pour unités de fraisage	○
Bac à serrurerie	○
Bac à copeaux	○
Magasin ferrures à 42 compartiments	○
Compartiments magasin pour tiges longues	○
Longueur (mm)	3.540
Largeur (mm)	1.960
Poids (version base/toutes options) (kg)	500 / 1.600
Consommation d'air (Nl/min)	870
Puissance installée (kW)	0,50 / 3,65
Portée maximale (kg)	240

Inclus ● Disponible ○

Emmegi S.p.A.
Via Archimede, 10
41019 - Limidi di Soliera (MO)
ITALY

Tel +39 059 895411
Fax +39 059 566286
P.Iva/C.Fisc 01978870366
info@emmegi.com
www.emmegi.com

The right to make technical alterations is reserved.