V-CUT

CENTRES DE SCIAGE À PASSAGE CONTINU



Centre de coupe CNC à 3 axes commandés de manière totalement automatique, conçu pour la coupe de profilés en aluminium, PVC et alliages légers en général. V-CUT part de la barre en profilé extrudé pour effectuer automatiquement le chargement, la coupe et le déchargement de listes de coupe prédéfinies et optimisées. Configuré pour l'exécution de coupes avec des angles compris entre 45° et 135° ou bien entre 22°30' et 157°30'.

Emmegi S.p.A.
Via Archimede, 10
41019 - Limidi di Soliera (MO)
ITALY

Tel +39 059 895411
Fax +39 059 566286
P.Iva/C.Fisc 01978870366
info@emmegi.com
www.emmegi.com

The right to make technical alterations is reserved.

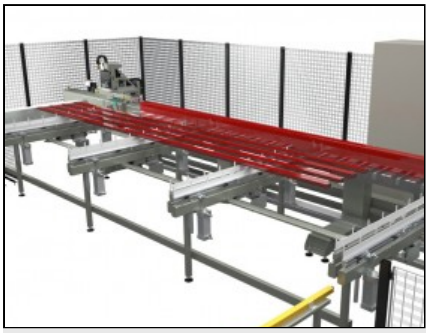

Magasin de chargement

Magasin de chargement à pas de pèlerin prévu pour le positionnement automatique des barres, en mesure d'abriter des profilés affichant des longueurs allant d'un minimum de 3 mètres à un maximum de 7 mètres. Capacité de chargement : 7 barres à un pas de 240 mm. Poids maximum pouvant être chargé : 500 Kg.



Module de coupe

Tronçonneuse monotête frontale avec mouvement d'avance oléopneumatique, dotée d'une lame de 550 mm affichant un vaste secteur de coupe : de 45° à 135° ou de 22°30 à 157°30' (suivant le modèle). Le réglage des angles de coupe est entièrement automatisé et géré par commande numérique.

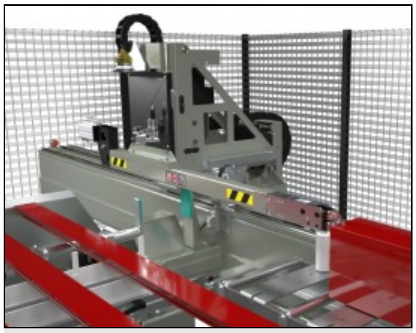

Positionnement des barres

Précis et extrêmement rapide, le système de positionnement des barres comprend une pince de serrage du profil. Le réglage de la position est automatique par CN.

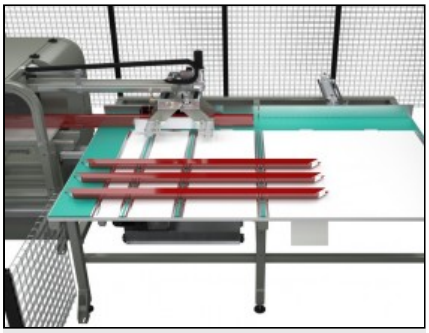

Magasin de déchargement

Magasin de déchargement et de stockage des pièces finies de grande capacité, disponible en deux versions : pour des pièces jusqu'à 4 m de long et, alternativement, pour des pièces jusqu'à 7,5 m de long.

Emmegi S.p.A.
Via Archimede, 10
41019 - Limidi di Soliera (MO)
ITALY

Tel +39 059 895411
Fax +39 059 566286
P.Iva/C.Fisc 01978870366
info@emmegi.com
www.emmegi.com

The right to make technical alterations is reserved.

V-CUT / CENTRES DE SCIAGE À PASSAGE CONTINU

LAYOUT

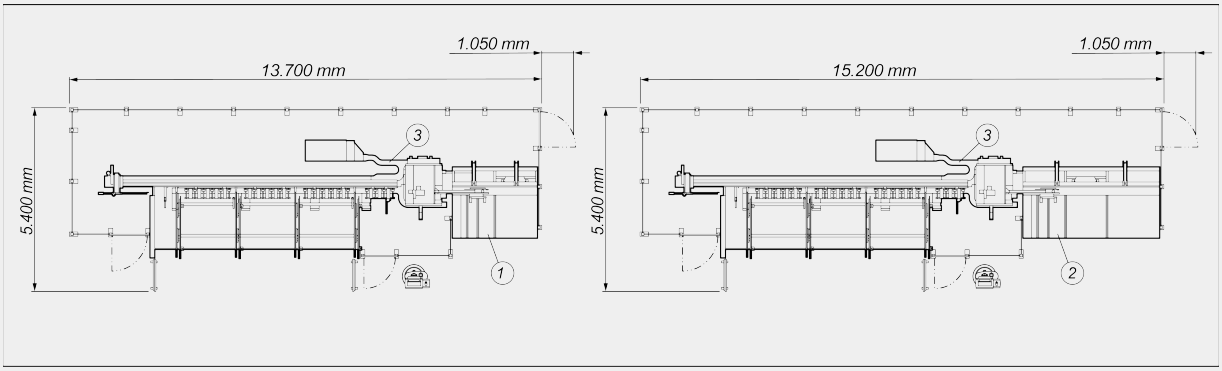

1. Module de stockage pour pièces de 2500 mm (standard)
2. Module de stockage pour pièces de 4000 mm (optionnel)
3. Tapis de transfert copeaux et morceaux au bidon de collecte (optionnel)

Les dimensions d'encombrement peuvent varier en fonction de la configuration du produit.

COURSES DES AXES

AXE U (positionnement de la barre) (mm)	7.000

CAPACITÉ D'USINAGE

Longueur max. stockable (mm)	7.000
Longueur de coupe théorique minimum (mm)	0
Longueur maximum déchargeable en automatique (mm)	2.500

UNITÉ DE COUPE

Diamètre lame carbure (mm)	Ø = 550
Avance oléopneumatique de la lame	●
Prédisposition pour aspirateur copeaux	●

Inclus ● Disponible ○

Emmegi S.p.A.
Via Archimede, 10
41019 - Limidi di Soliera (MO)
ITALY

Tel +39 059 895411
Fax +39 059 566286
P.Iva/C.Fisc 01978870366
info@emmegi.com
www.emmegi.com

The right to make technical alterations is reserved.

DIAGRAMME DE COUPE

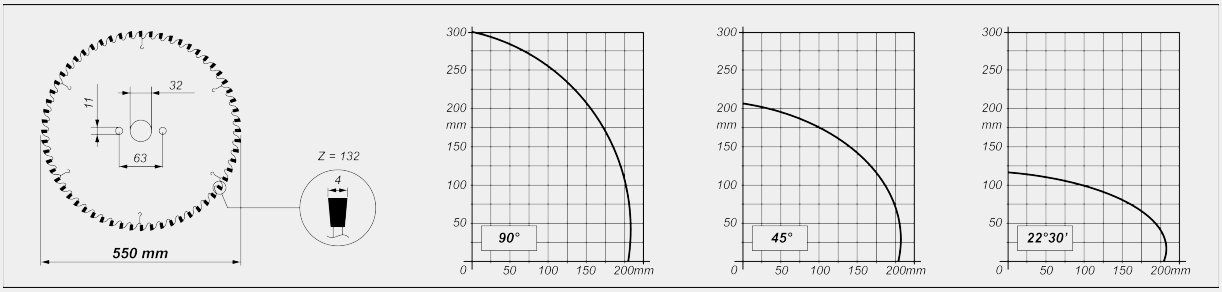

INCLINAISON UNITÉ DE COUPE

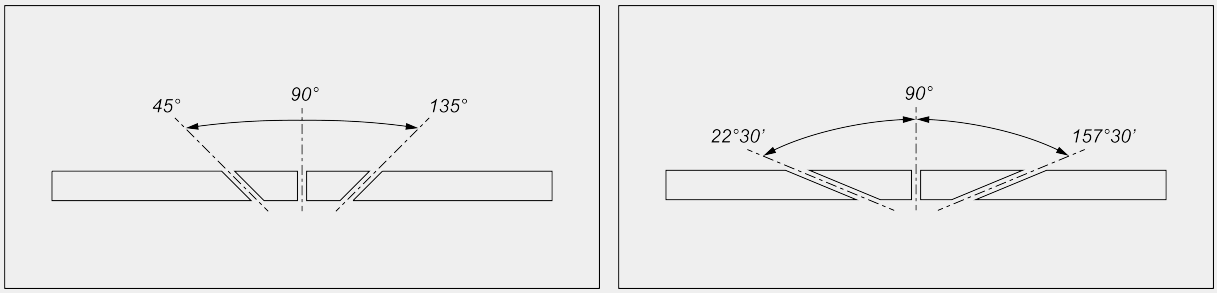

Réglage électronique des angles intermédiaires

FONCTIONS

Coupe et séparation de la pièce directement à partir de la barre	●

POSITIONNEMENT DU PROFILÉ

Positionnement / évacuation automatiques	●
Alimentateur de chargement jusqu'à 7.000 mm avec pince à 2 axes contrôlés	●

Inclus ● Disponible ○

Emmegi S.p.A.
Via Archimede, 10
41019 - Limidi di Soliera (MO)
ITALY

Tel +39 059 895411
Fax +39 059 566286
P.Iva/C.Fisc 01978870366
info@emmegi.com
www.emmegi.com

The right to make technical alterations is reserved.

DISPOSITIFS DE SÉCURITÉ ET DE PROTECTION

Enceinte métallique de protection sur trois côtés	●

SYSTÈME DE LUBRIFICATION

Système de lubrification minimale à l'huile	●

SERRAGE DE LA PIÈCE

Étaux verticaux pneumatiques	3
Étau supplémentaire pour profilés de taille réduite	○
Réducteur de pression des étaux avec manomètre	●
Dimension minimale profil usinable sans étau supplémentaire (mm)	30 X 30 (*)

(*) donnée à titre indicatif à vérifier suite à l'analyse des profilés et usinages spécifiques

MOTEUR

Puissance du moteur de la lame « triphasée » (kW)	3

PC INDUSTRIEL INTERFACE HOMME-MACHINE (STANDARD)

Contrôle numérique-PC avec processeur I3 (dual core)	●

Inclus ● Disponible ○

Emmegi S.p.A.
Via Archimede, 10
41019 - Limidi di Soliera (MO)
ITALY

Tel +39 059 895411
Fax +39 059 566286
P.Iva/C.Fisc 01978870366
info@emmegi.com
www.emmegi.com

The right to make technical alterations is reserved.