V-CUT

Centros de corte CNC

Centro de corte com CNC de 3 eixos controlados, dedicado ao corte de perfis de alumínio, PVC, ligas leves em geral. V-CUT, partindo da barra de perfil extrudido, carrega, corta e descarrega automaticamente listas de corte predefinidas e optimizadas. Previsto para efetuar cortes com ângulos de 45° a 135° ou de 22°30’ a 157°30’.

Emmegi S.p.A.
Via Archimede, 10
41019 - Limidi di Soliera (MO)
ITALY

Tel +39 059 895411
Fax +39 059 566286
P.Iva/C.Fisc 01978870366
info@emmegi.com
www.emmegi.com

The right to make technical alterations is reserved.

Armazém de carga

Armazém de carga e posicionamento automático de barras em passo de peregrino, em condições de alojar perfis com um comprimento máximo de 7 metros e um comprimento mínimo de 3,0 metros. Capacidade de carga de 7 barras com passo de 240 mm. Peso máximo carregado 500 kg.

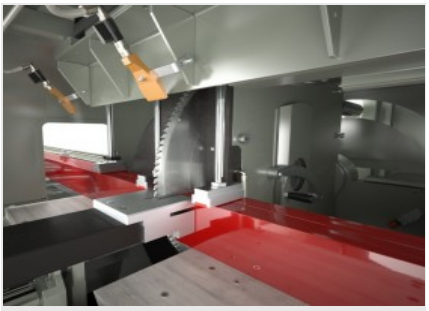

Módulo de corte

Monocabeça frontal com movimento de saída hidropneumático, equipada com lâmina de 550 mm e amplo setor de corte: de 45° a 135° ou de 22°30’ a 157°30’ (conforme o modelo). A programação dos ângulos de corte é gerida, de forma completamente automática, por CNC.

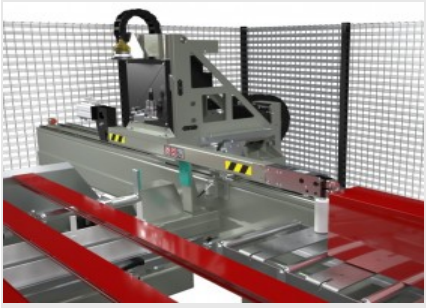

Posicionamento das barras

O sistema de posicionamento de barras, extremamente rápido e preciso, está equipado com pinça para o bloqueio do perfil. A regulação da posição é automática através de CNC.

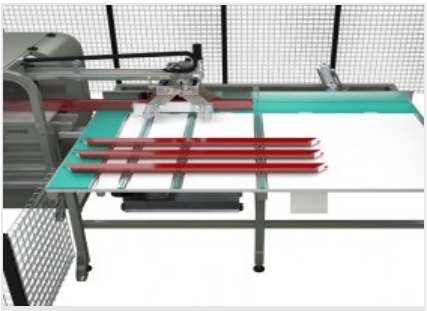

Armazém de descarga

Armazém de descarga e armazenamento de peças acabadas de grande capacidade, disponível em duas versões: para peças até 4,0 metros de comprimento ou, em alternativa, para peças até 7,5 metros de comprimento.

Cabina à prova de som (Opcional)

A unidade de corte pode ser totalmente protegida com uma cabina à prova de som integral. Esta proteção permite uma redução significativa do ruído e a aplicação de um sistema de aspiração de fumos, aumentando consideravelmente a qualidade do ambiente de trabalho.

Impressora de etiquetas (Opcional)

A impressora industrial de etiquetas permite identificar cada perfil cortado com características de identificação provenientes da lista de corte. Além disso, a impressão do código de barras permite a identificação fácil do perfil, particularmente útil para as próximas fases de usinagem em Centros de Usinagem ou em linhas de montagem assistida.

Emmegi S.p.A.
Via Archimede, 10
41019 - Limidi di Soliera (MO)
ITALY

Tel +39 059 895411
Fax +39 059 566286
P.Iva/C.Fisc 01978870366
info@emmegi.com
www.emmegi.com

The right to make technical alterations is reserved.

LAYOUT

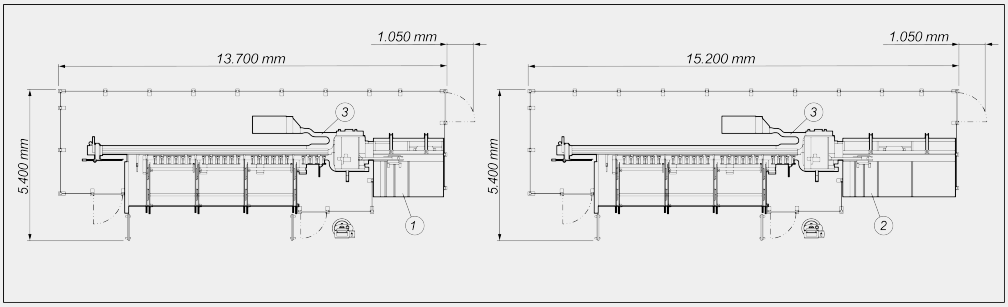

1. Unidade de armazenagem para peças de 2500 mm (padrão)
2. Unidade de armazenagem para peças de 4000 mm (opcional)
3. Esteira de transferência de aparas e pedaços para o saco de recolha (opcional)

As dimensões gerais podem variar conforme a configuração do produto.

CURSOS DOS EIXOS

EIXO U (posicionamento da barra) (mm)	7.000
EIXO V (posicionamento transversal da pinça) (mm)	138
EIXO W (posicionamento vertical da pinça) (mm)	138
EIXO X (extrator) (mm)	1.200
EIXO B (ângulo da lâmina) (conforme a versão)	45° ÷ 135° ; 22°30’ ÷ 157°30’

CAMPO DE TRABALHO

Comprimento máximo carregado (mm)	7.000
Comprimento mínimo teórico de corte (mm)	0
Comprimento máx. descarregado em modo automático (mm)	2.500

UNIDADE DE CORTE

Diâmetro da lâmina de widia (mm(	Ø = 550
Avanço hidropneumático da lâmina de corte	●
Predisposição para aspirador de aparas	●

Emmegi S.p.A.
Via Archimede, 10
41019 - Limidi di Soliera (MO)
ITALY

Tel +39 059 895411
Fax +39 059 566286
P.Iva/C.Fisc 01978870366
info@emmegi.com
www.emmegi.com

The right to make technical alterations is reserved.

DIAGRAMA DE CORTE

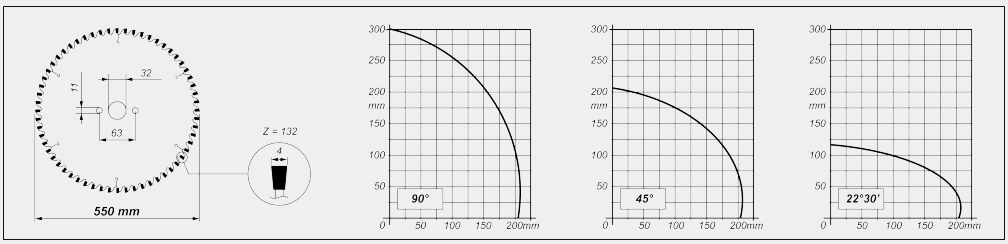

INCLINAÇÃO DA UNIDADE DE CORTE

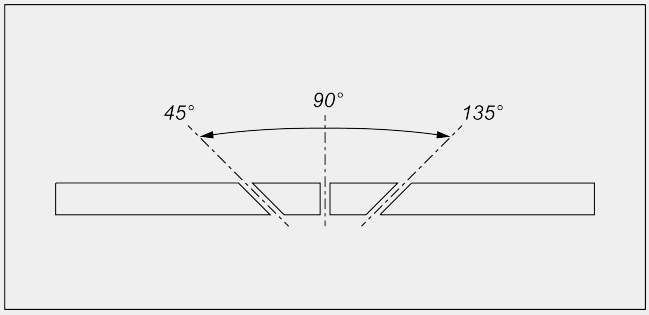

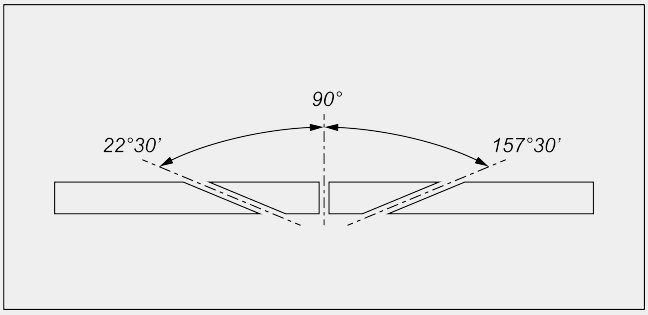

Regulação eletrónica dos ângulos intermediários

FUNCIONALIDADE

Esteira de transferência de aparas e pedaços para o saco de recolha	○
Esteira para evacuação de aparas e pedaços	●
Corte e separação da peça diretamente na barra	●

POSICIONAMENTO DO PERFIL

Posicionamento/descarga automática	●
Alimentador de carga até 7.000 mm com pinça de 2 eixos controlados	●

Emmegi S.p.A.
Via Archimede, 10
41019 - Limidi di Soliera (MO)
ITALY

Tel +39 059 895411
Fax +39 059 566286
P.Iva/C.Fisc 01978870366
info@emmegi.com
www.emmegi.com

The right to make technical alterations is reserved.

DISPOSITIVOS DE SEGURANÇA E PROTEÇÕES

Vedação metálica de proteção em três lados	●

SISTEMA DE LUBRIFICAÇÃO

Sistema de lubrificação por óleo com difusão mínima	●

BLOQUEIO DA PEÇA

Morsas verticais pneumáticas	3
Morsa suplementar para perfis de tamanhos reduzidos	○
Redução da pressão das morsas com manómetro	●
Dimensão mínima do perfil usinado sem morsa suplementar (mm)	30 X 30 (*)

(*) dado indicativo a verificar após a análise dos perfis específicos e das usinagens

MOTOR

Potência do motor da lâmina "trifásico" (kW)	3

PC INDUSTRIAL DE INTERFACE HOMEM-MÁQUINA (PADRÃO)

CNC-PC com processador I3 (dual core)	●
Placa gráfica	●
Ecrã gráfico táctil a cores LCD-TFT de 15"	●
Teclado e rato	●

Incluído ● Disponível ○

Emmegi S.p.A.
Via Archimede, 10
41019 - Limidi di Soliera (MO)
ITALY

Tel +39 059 895411
Fax +39 059 566286
P.Iva/C.Fisc 01978870366
info@emmegi.com
www.emmegi.com

The right to make technical alterations is reserved.