Vega 550-450

Serras de corte mono cabeça

Máquina de corte monocabeça com lâmina de corte frontal, lado de carga à esquerda e duplo basculamento lateral com comando pneumático em posições fixas: 45° à esquerda e 90°, 45° e 22°30’ à direita. Um específico encosto mecânico permite também o corte em ângulos intermediários.

Emmegi S.p.A.
Via Archimede, 10
41019 - Limidi di Soliera (MO)
ITALY

Tel +39 059 895411
Fax +39 059 566286
P.Iva/C.Fisc 01978870366
info@emmegi.com
www.emmegi.com

The right to make technical alterations is reserved.

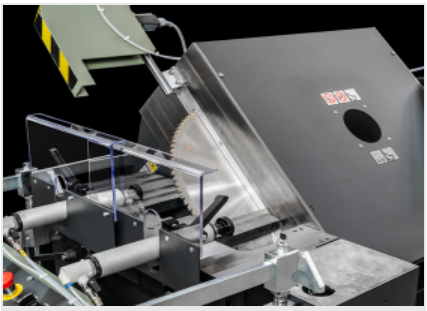

Cabeça de 45°/ 22°30’

As soluções técnicas aplicadas garantem o posicionamento angular rápido e preciso da cabeça, que pode ser equipada com lâminas de widia de 450 e 550 de diâmetro. Assim é delineada a vocação acentuada desta máquina para a produção de caixilharia, assegurando fiabilidade e precisão ao longo do tempo.

Seguranças

A máquina possui um sistema de proteção da lâmina localizado, que não interfere no posicionamento da peça a cortar mas, ao mesmo tempo, garante a segurança do operador.

Controlo

Consola de comando que permite a atuação da inclinação cabeça à direita e à esquerda, através da utilização de comandos rápidos e intuitivos. Com o suporte do transportador de rolos de descarga/media do lado obtém-se o comprimento da peças a cortar, em relação ao centro da lâmina.

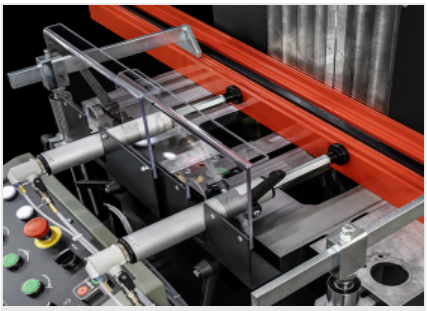

Morsas

A máquina de corte possui grupo de morsas horizontais e verticais (opcional), que são caracterizadas por uma extrema rapidez de posicionamento e eficácia na fixação.

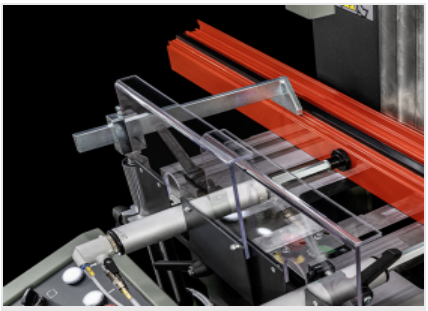

Morsa vertical pneumática (Opcional)

Se for necessário, é possível instalar uma morsa vertical à esquerda ou um par de morsas verticais (tanto à esquerda como à direita) para garantir o bloqueio perfeito mesmo no caso de perfis com formas mais complexas.

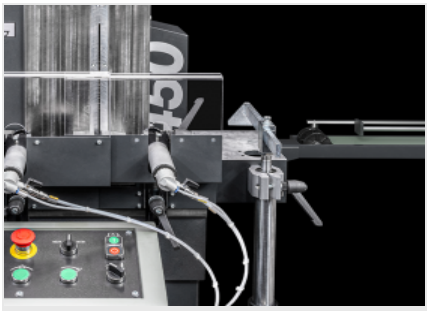

Predisposição para a carga do perfil a partir da direita (Opcional)

A máquina é predisposta para o alojamento do apropriado transportador de rolos à direita, com a função de suportar perfis de comprimentos consideráveis e permitir o posicionamento correto da peça na máquina.

Emmegi S.p.A.
Via Archimede, 10
41019 - Limidi di Soliera (MO)
ITALY

Tel +39 059 895411
Fax +39 059 566286
P.Iva/C.Fisc 01978870366
info@emmegi.com
www.emmegi.com

The right to make technical alterations is reserved.

VEGA 550-450 / SERRAS DE CORTE MONO CABEÇA

LÂMINA

De Widia (conforme o modelo) (mm)	Ø = 450; Ø = 550

AVANÇO DA LÂMINA

Óleo-pneumático	●

DIAGRAMA DE CORTE

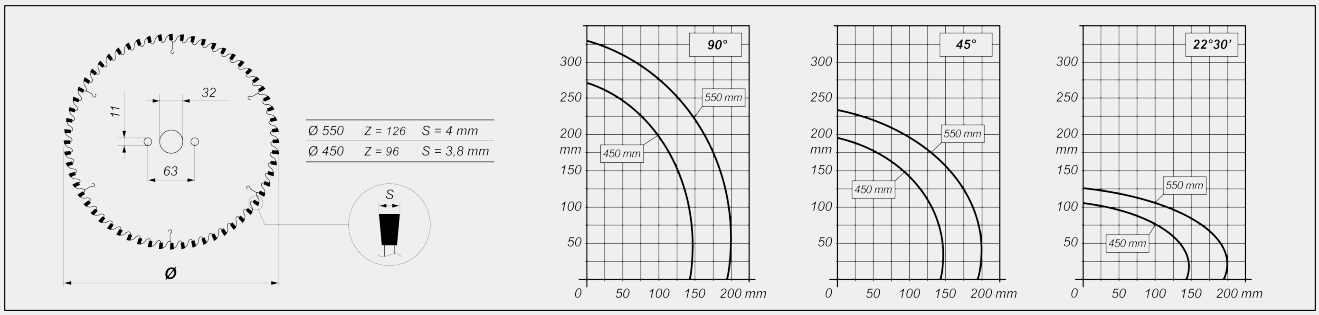

INCLINAÇÃO DA UNIDADE DE CORTE

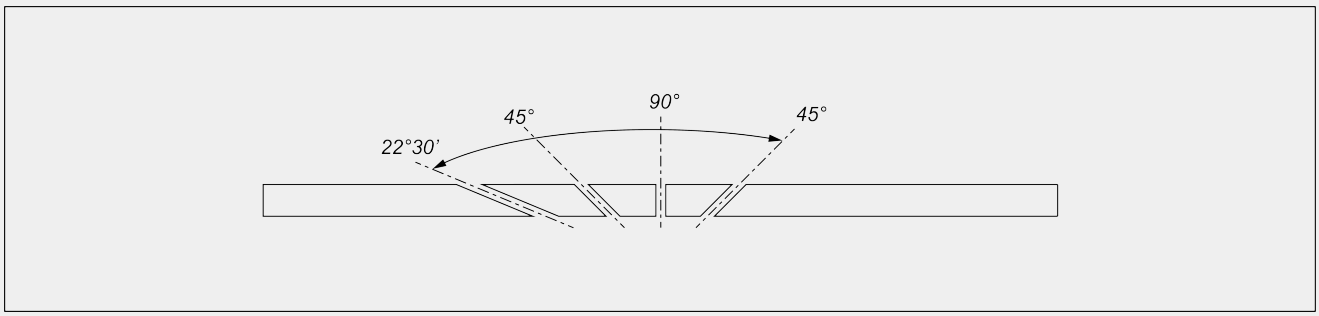

Regulação mecânica dos ângulos intermediários

PROTEÇÃO DA ZONA DE CORTE

Local de comando pneumático	●

SISTEMA DE LUBRIFICAÇÃO

Sistema de lubrificação por micro-névoa de água com emulsão de óleo	●

Emmegi S.p.A.
Via Archimede, 10
41019 - Limidi di Soliera (MO)
ITALY

Tel +39 059 895411
Fax +39 059 566286
P.Iva/C.Fisc 01978870366
info@emmegi.com
www.emmegi.com

The right to make technical alterations is reserved.

BLOQUEIO DA PEÇA

Par de morsas horizontais pneumáticas	●
Par de morsas verticais pneumáticas	○
Predisposição para a carga do perfil a partir da direita	○

MOTOR

Trifásico (kW)	2,2

Incluído ● Disponível ○

Emmegi S.p.A.
Via Archimede, 10
41019 - Limidi di Soliera (MO)
ITALY

Tel +39 059 895411
Fax +39 059 566286
P.Iva/C.Fisc 01978870366
info@emmegi.com
www.emmegi.com

The right to make technical alterations is reserved.