SCA/E

Одноголовая отрезная пила

Подъемный одноголовочный пильный станок с автоматическим вращением вертикальной оси, управляемой ЧПУ, с помощью бесщеточного двигателя и одновременным гидравлически управляемым опрокидыванием горизонтальной оси. Резка с установкой углов от 90° до 22°30’ (слева и справа) по вертикальной оси и от 90° до 35° (только справа) по горизонтальной оси.

Emmegi S.p.A.
Via Archimede, 10
41019 - Limidi di Soliera (MO)
ITALY

Tel +39 059 895411
Fax +39 059 566286
P.Iva/C.Fisc 01978870366
info@emmegi.com
www.emmegi.com

The right to make technical alterations is reserved.

Режущий диск

Отрезной станок оснащен твердосплавным режущим диском диаметром 650 мм, установленным на системе подачи с гидравлическим приводом, который гарантирует жесткость системы и в то же время мощность, необходимую для обработки профилей большого сечения.

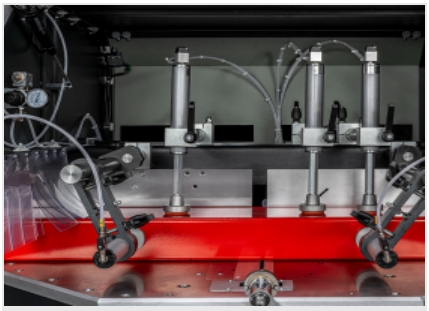

Зажимы

Блокировка заготовок осуществляется с помощью горизонтальных и вертикальных зажимов, характеризующихся чрезвычайно быстрым позиционированием. Прочность используемой механической конструкции обеспечивает чрезвычайную жесткость блокировки заготовок на рабочих поверхностях.

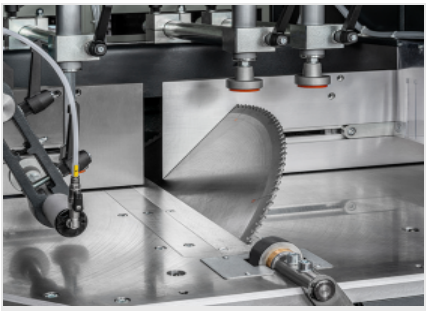

Зона резки

Для обеспечения максимальной режущей способности, позволяющей работать с профилями большого размера, зона резки отличается прочностью конструкций, обеспечивающей максимальную жесткость. Это относится как горизонтальному рабочему столу, так и к вертикально установленной направляющей.

Система управления

Консоль управления оснащена 7-дюймовым сенсорным дисплеем и полностью настраиваемым программным обеспечением для полного управления рабочими функциями станка. Позволяет считывать наклон режущего блока по горизонтальной оси, устанавливать углы резки по вертикальной оси с ЧПУ, а также блокировать заготовку. С помощью консоли управления можно также автоматически подготовить и при необходимости импортировать списки углов резки.

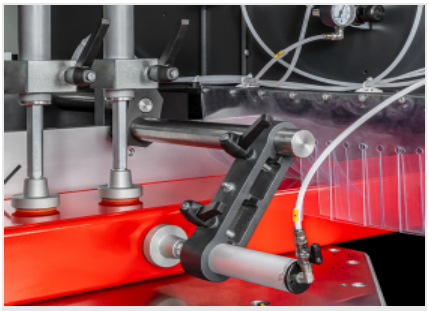

Дополнительный пневматический горизонтальный зажим (По желанию)

Можно установить дополнительные зажимы к базовой комплектации станка. Таким образом, можно обеспечить идеальную блокировку профилей или заготовок даже в случае особых профилей.

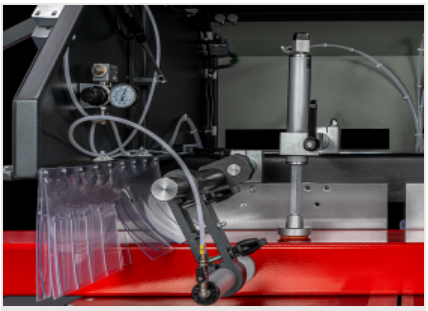

Редукторы давления зажимов с манометром (По желанию)

Если требуется резка профилей, отличающихся особой консистенцией, гибкостью или хрупкостью, зажимы можно оснастить регуляторами давления. Такое решение в сочетании с точным использованием зажимов позволяет регулировать блокировку профиля даже в особо сложных случаях.

Emmegi S.p.A.
Via Archimede, 10
41019 - Limidi di Soliera (MO)
ITALY

Tel +39 059 895411
Fax +39 059 566286
P.Iva/C.Fisc 01978870366
info@emmegi.com
www.emmegi.com

The right to make technical alterations is reserved.

SCA/E / ОДНОГОЛОВАЯ ОТРЕЗНАЯ ПИЛА

ТЕХНИЧЕСКИЕ ХАРАКТЕРИСТИКИ МАШИНЫ

Электронный контроль оси вертикального вращения	●
Позиционирование с помощью абсолютного энкодера	●
Гидравлическая подача режущего диска	●
Твердосплавный диск	●
Диаметр диска (мм)	Ø 650
Вращение режущего диска на вертикальной оси	-22°30' ÷ +22°30'
Электронная регулировка промежуточных углов наклона на вертикальной оси	●
Наклон режущего диска по горизонтальной оси (вправо)	90° ÷ 35°
Механическая регулировка промежуточных углов наклона на горизонтальной оси	●
Цифровая визуализация опрокидывания по горизонтальной оси	●
Скорость подачи регулируемого режущего диска	●

ДВИГАТЕЛЬ ДИСКА

Трехфазный самотормозящий двигатель с инвертором	●
Мощность трехфазного двигателя (кВт)	5,5
Скорость вращения режущего диска (оборотов/мин)	2.800
Окружная скорость (м/с)	95
Время срабатывания тормоза (с)	10

СХЕМА РЕЗКИ

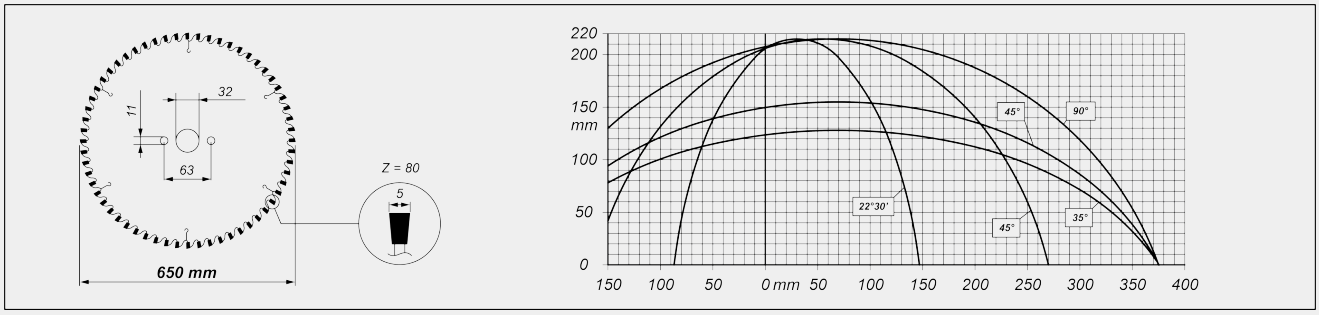

Emmegi S.p.A.
Via Archimede, 10
41019 - Limidi di Soliera (MO)
ITALY

Tel +39 059 895411
Fax +39 059 566286
P.Iva/C.Fisc 01978870366
info@emmegi.com
www.emmegi.com

The right to make technical alterations is reserved.

НАКЛОН РЕЖУЩЕГО УЗЛА

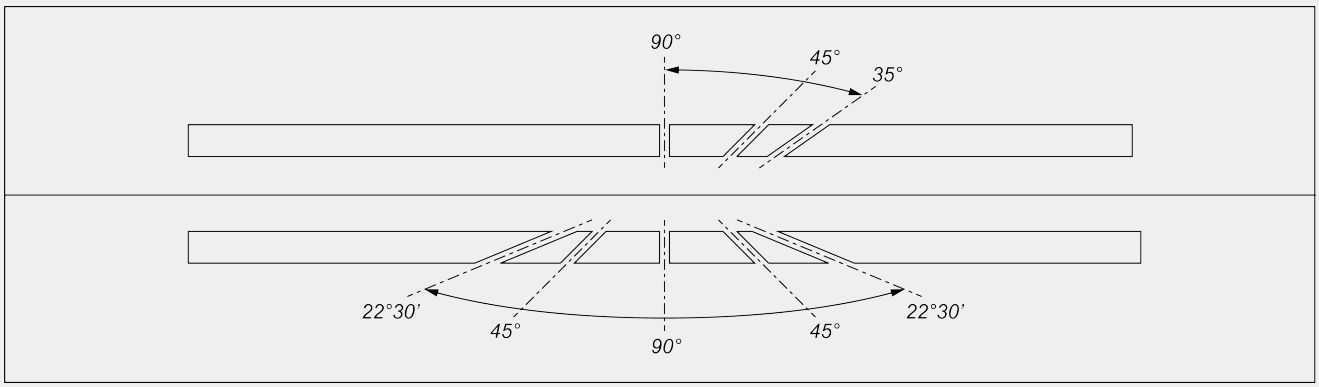

Электронная регулировка промежуточных углов наклона на вертикальной оси
Механическая регулировка промежуточных углов наклона на горизонтальной оси

ЗАЩИТНЫЕ УСТРОЙСТВА И ОГРАЖДЕНИЯ

Боковые защитные туннели	●
Встроенное ограждение с ручным управлением	●

СМАЗКА И ВЫТЯЖКА

Готово к автоматическому пуску стружкоотсоса	●
Система смазки жидким маслом с минимальной пенетрацией	●

ПОЗИЦИОНИРОВАНИЕ И БЛОКИРОВКА ПРОФИЛЯ

Вертикальные пневматические зажимы	3
Пневматический горизонтальный зажим	1
Дополнительный горизонтальный зажим	○
Редукторы давления зажимов с манометром	○
Втягиваемая и регулируемая прямоугольная опора профиля для комбинированной резки до 35°	●
Высота загрузочной поверхности (мм)	1.100

Включено ● Доступно ○

Emmegi S.p.A.
Via Archimede, 10
41019 - Limidi di Soliera (MO)
ITALY

Tel +39 059 895411
Fax +39 059 566286
P.Iva/C.Fisc 01978870366
info@emmegi.com
www.emmegi.com

The right to make technical alterations is reserved.