Vegamatic Pusher T

Zaagmachines

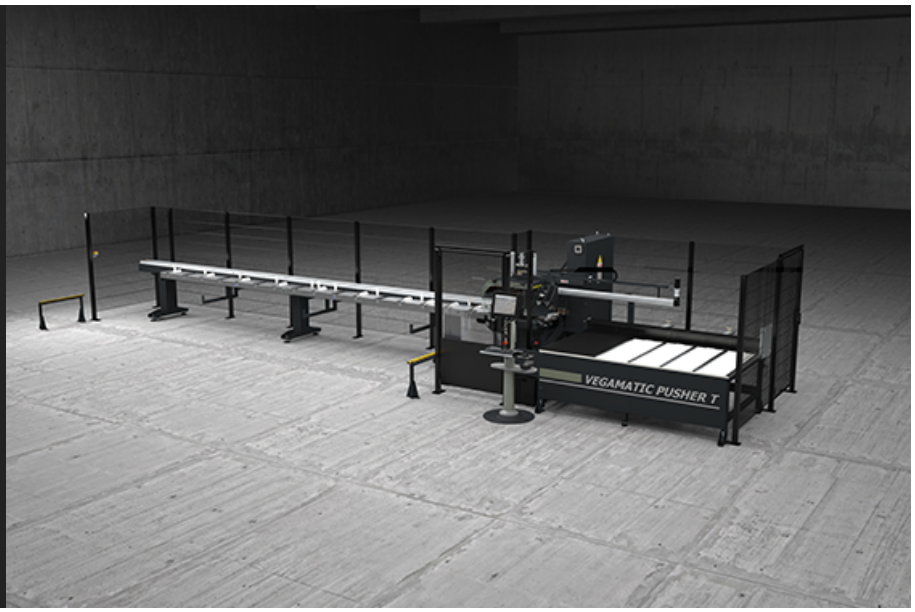

Automatisch snijcentrum met 3 gestuurde assen, handmatig laden en een automatisch uitlaadmagazijn aan de andere kant, met CNC-voorblad, gewijd aan het snijden van profielen in aluminium, PVC en lichtmetalen in het algemeen. Het voert automatisch voorgedefinieerde en geoptimaliseerde snijlijsten uit. Kan stompe sneden uitvoeren aan beide kanten van het profiel. Ontworpen om te snijden onder hoeken van 45° tot 135° of van 22°30’. Configureerbaar met aanpasbare horizontale of verticale booreenheden voor specifieke automatische bewerkingen.

Emmegi S.p.A.
Via Archimede, 10
41019 - Limidi di Soliera (MO)
ITALY

Tel +39 059 895411
Fax +39 059 566286
P.Iva/C.Fisc 01978870366
info@emmegi.com
www.emmegi.com

The right to make technical alterations is reserved.

Extractor

De CNC-gestuurde extractor houdt het profiel tijdens de bewerkingsfase vast en verplaatst het na voltooiing vanuit de snijzone naar het losmagazijn, waar het gefaseerd wordt bewaard om de volgende bewerkingsfasen te vergemakkelijken. De verplaatsing wordt door een tandriem bewerkstelligd, en de veilige toevoer van het profieldeel wordt door persluchtcilinders gegarandeerd.

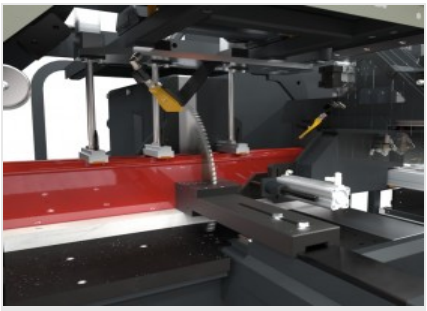

Snijmodule

De snijeenheid bestaat uit een enkelkops frontale afkortzaag met oleopneumatische aandrijving, voorzien van een snijblad van 550 mm met een snijbereik van 45° tot 135° of van 22°30’ tot 157°30’ (afhankelijk van het model). De instelling van de snijhoeken vindt volautomatisch en CNC-gestuurd plaats.

Besturing

De bedieningsinterface met touchscreen display van 15 inch is voorzien van een netwerkaansluiting, USB-poorten en een floppydrive voor eenvoudige communicatie met de buitenwereld. Bovendien beschikt het over een ingebouwd drukknoppenpaneel, een muis en een toetsenbord, een voorziening voor de installatie van een etikettenprinter en een verbinding met een drukknoppenpaneel op afstand.

Losmagazijn

Het losmagazijn van de profieldelen is voorzien van een automatisch kantel- en verschuifsysteem waardoor er continu kan worden gewerkt, waardoor de cyclustijd korter wordt. Het losmagazijn regelt bovendien het verzamelen van de gesneden profieldelen en een sensor, die signaleert dat het magazijn vol is, houdt toezicht op de werking van het systeem.

Etikettenprinter (Optioneel)

Met de industriële etikettenprinter kan elk gesneden profiel worden geïdentificeerd met identificatiekenmerken uit de snijlijst. Bovendien kan door het afdrukken van barcodes het profiel zelf gemakkelijk worden geïdentificeerd, wat bijzonder handig is voor latere bewerkingen op bewerkingscentra of ondersteunde assemblagelijnen.

Emmegi S.p.A.
Via Archimede, 10
41019 - Limidi di Soliera (MO)
ITALY

Tel +39 059 895411
Fax +39 059 566286
P.Iva/C.Fisc 01978870366
info@emmegi.com
www.emmegi.com

The right to make technical alterations is reserved.

VEGAMATIC PUSHER T / ZAAGMACHINES

LAYOUT

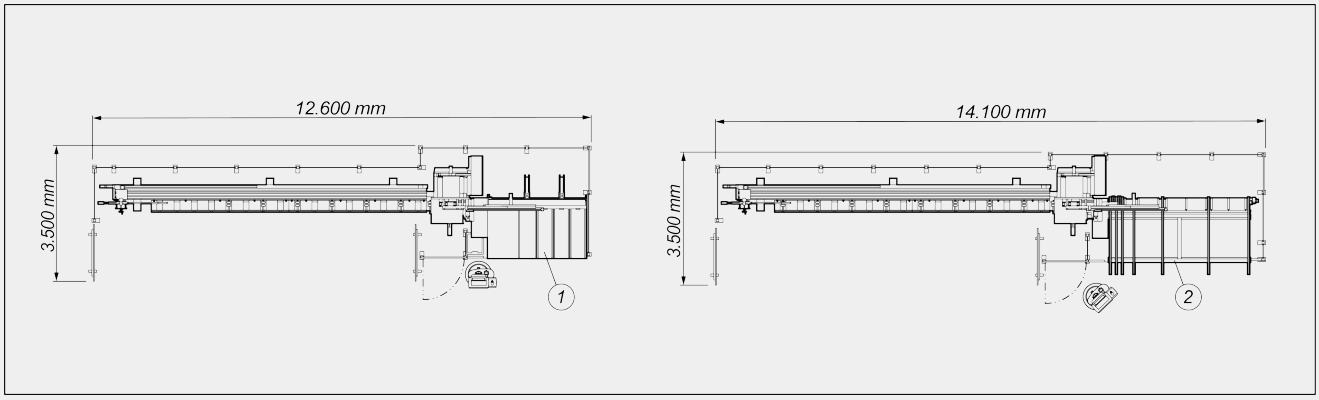

1. Losmagazijn met automatische extractor (standaard)
2. Losmagazijn met rondsnaren met automatische extractor (optioneel)

De totale afmetingen kunnen variëren afhankelijk van de productconfiguratie.

ASSLAGEN

LAADEENHEID: PROFIELPOSITIONERING

Max. laadbare profielbreedte (mm)	190
Laadrollenbaan	●
Elektronische positionering van de assen van de spantang (V- en W-as)	○
Max. laadbare profiellengte (mm)	6.850
Theoretische minimale snijlengte (mm)	0
Minimale sectie te bewerken profiel (mm)	30 x 30

SNIJEENHEID

Diameter Widia snijblad (mm)	Ø = 550
Vermogen "driefasenmotor" van het snijblad (kW)	3
Smeersysteem met minimale diffusie-olie	●
Mogelijkheid tot aansluiting van afzuiger spaander	●
Oleopneumatisch voortbewogen snijblad	●

Emmegi S.p.A.
Via Archimede, 10
41019 - Limidi di Soliera (MO)
ITALY

Tel +39 059 895411
Fax +39 059 566286
P.Iva/C.Fisc 01978870366
info@emmegi.com
www.emmegi.com

The right to make technical alterations is reserved.

SNIJSCHEMA

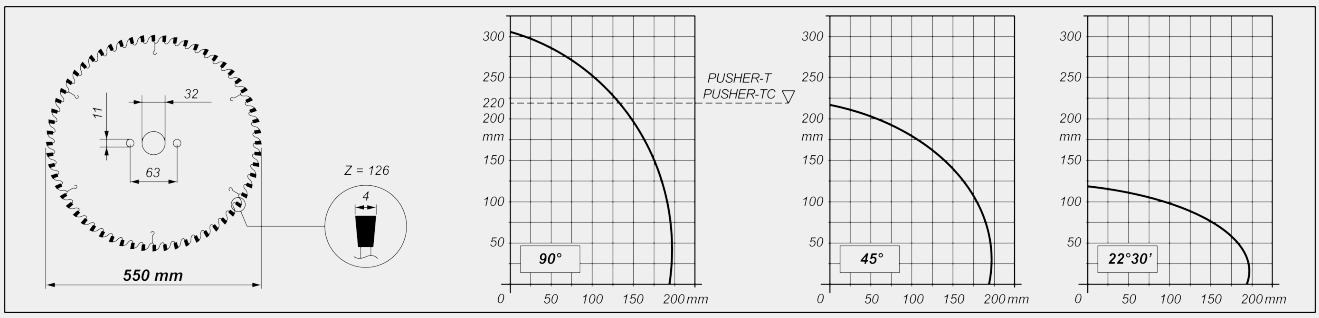

KANTELING SNIJEENHEID

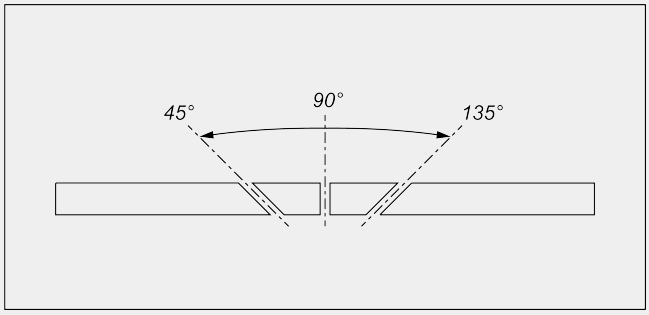

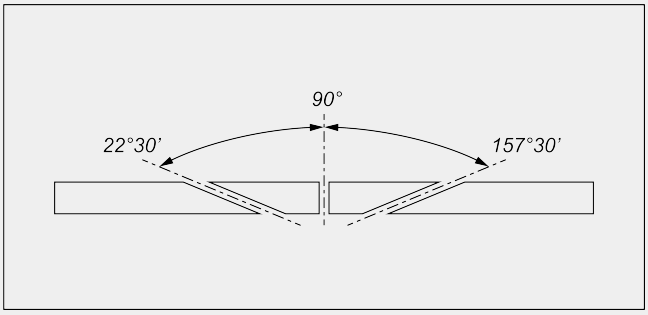

Elektronische besturing van de tussenliggende hoeken

LOSEENHEID

Max. lengte die automatisch kan worden gelost op de standaard losbank (mm)	2.500
Lostafel met een automatische extractor	●
Max. lengte die automatisch kan worden gelost met optioneel magazijn met rondsnaren (mm)	4.000
Diepte magazijn met optionele rondsnaren (mm)	2.000

BEVEILIGINGEN EN BESCHERMINGEN

Pneumatisch bediende integrale snijzonebeveiliging	●

VASTKLEMMEN PROFIELDEEL

Drukregeling bankschroeven met manometer	●
Horizontale pneumatische bankschroeven	●
Verticale pneumatische bankschroeven	3

Inbegrepen ● Verkrijgbaar ○

Emmegi S.p.A.
Via Archimede, 10
41019 - Limidi di Soliera (MO)
ITALY

Tel +39 059 895411
Fax +39 059 566286
P.Iva/C.Fisc 01978870366
info@emmegi.com
www.emmegi.com

The right to make technical alterations is reserved.