VEGAMATIC **PUSHER T**

CENTROS DE CORTE DE PASSAGEM CONTÍNUA



Centro de corte em versão automática com 3 eixos controlados, carga manual e depósito de descarga automática no lado oposto, com disco de corte frontal em CNC específico para o corte de perfis em alumínio, PVC e ligas leves em geral. Efetua automaticamente as listas de corte predefinidas e otimizadas. Pode efetuar o corte chanfrado em ambos lados do perfil. Previsto para efetuar cortes com ângulos de 45° a 135° ou de 22°30’ a 157°30’. Configurável com unidade de perfuração horizontal ou vertical personalizável para usinagens automáticas específicas.

Emmegi S.p.A.
Via Archimede, 10
41019 - Limidi di Soliera (MO)
ITALY

Tel +39 059 895411
Fax +39 059 566286
P.Iva/C.Fisc 01978870366
info@emmegi.com
www.emmegi.com

The right to make technical alterations is reserved.



Extrator

O extrator gerido por CNC bloqueia a peça durante a fase de usinagem e, uma vez acabada, a transporta da área de corte ao armazém de descarga, mantendo-a em ajuste em fase para facilitar as subsequentes fases de usinagem. A transmissão do movimento é feita através de uma correia dentada, e a fixação segura da peça é garantida por cilindros pneumáticos.

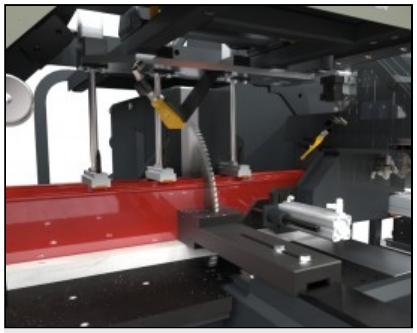

Módulo de corte

O módulo de corte é constituído por uma máquina de corte monocabeça frontal com atuação óleo-pneumática, dotada de lâmina de 550 mm com amplo sector de corte: de 45° a 135° ou de 22°30’ a 157°30’ (conforme o modelo). O ajuste dos ângulos de corte é totalmente automático e gerido por CNC.



Controlo

A interface do operador com o ecrã táctil de 15" possui ligação através de rede, portas USB e leitor de floppy para a comunicação fácil com o exterior. Também dispõe de botoneira integrada, rato e teclado, predisposição para a instalação de uma impressora para etiquetas e para a ligação com uma botoneira remota.

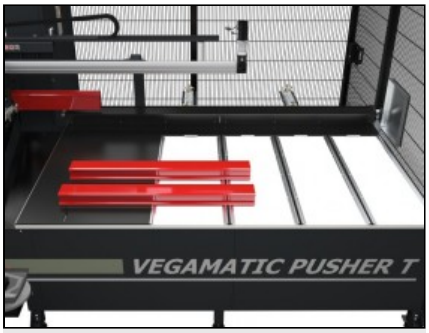

Armazém de descarga

O armazém de descarga das peças está implementado com um sistema automático de basculamento e translação que permite usinar em modo contínuo, reduzindo o tempo do ciclo. Além disso, o armazém permite a acumulação das peças acabadas ao passo que um sensor, que sinaliza o armazém cheio, presidia a funcionalidade do sistema.

Emmegi S.p.A.
Via Archimede, 10
41019 - Limidi di Soliera (MO)
ITALY

Tel +39 059 895411
Fax +39 059 566286
P.Iva/C.Fisc 01978870366
info@emmegi.com
www.emmegi.com

The right to make technical alterations is reserved.

VEGAMATIC PUSHER T / CENTROS DE CORTE DE PASSAGEM CONTÍNUA

LAYOUT

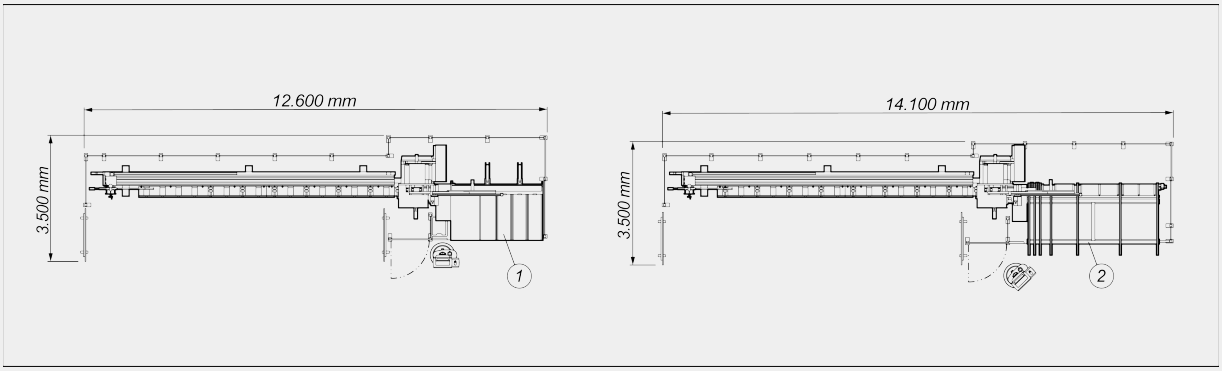

1. Armazém de descarga com extrator automático (padrão)
2. Armazém de descarga de correias com extrator automático (opcional)

As dimensões gerais podem variar conforme a configuração do produto.

CURSOS DOS EIXOS

UNIDADE DE CARGA: POSICIONAMENTO DO PERFIL

Largura máx. do perfil carregado (mm)	190
Transportador de rolos de carga	●
Posicionamento da pinça nos eixos eletrónicos (eixos V e W)	○
Comprimento máx. do perfil carregado (mm)	6.850
Secção mínima do perfil usinado (mm)	30 x 30
Comprimento mínimo teórico de corte (mm)	0

UNIDADE DE CORTE

Diâmetro da lâmina de widia (mm(	Ø = 550
Predisposição para aspirador de aparas	●
Sistema de lubrificação por óleo com difusão mínima	●
Potência do motor da lâmina "trifásico" (kW)	3
Avanço hidropneumático da lâmina de corte	●

Incluído ● Disponível ○

Emmegi S.p.A.
Via Archimede, 10
41019 - Limidi di Soliera (MO)
ITALY

Tel +39 059 895411
Fax +39 059 566286
P.Iva/C.Fisc 01978870366
info@emmegi.com
www.emmegi.com

The right to make technical alterations is reserved.

DIAGRAMA DE CORTE

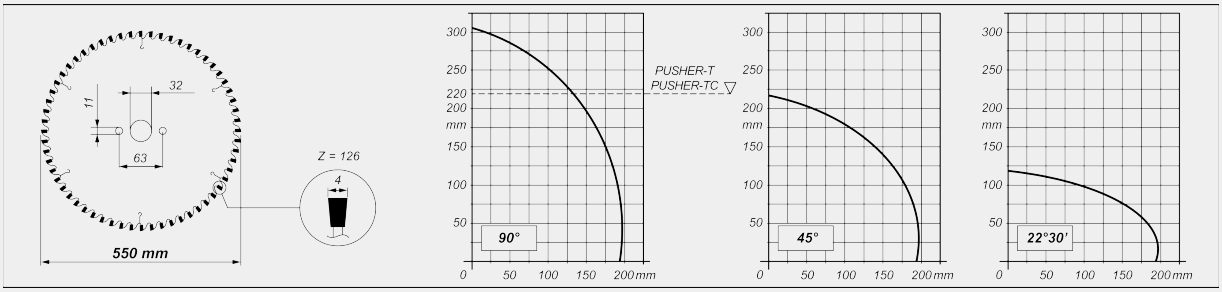

INCLINAÇÃO DA UNIDADE DE CORTE

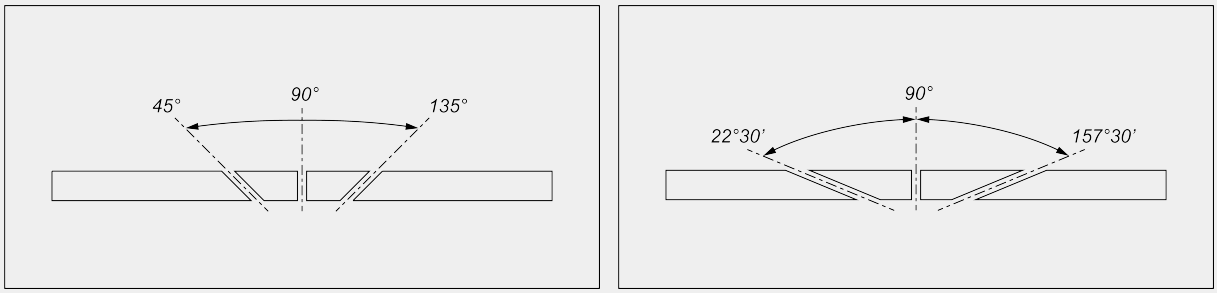

Regulação eletrónica dos ângulos intermediários

UNIDADE DE DESCARGA

Comprimento máx. descarregado de maneira automática na bancada de descarga padrão (mm)	2.500
Bancada de descarga com extrator automático	●
Comprimento máx. carregado em modo automático com o armazém de correias opcional (mm)	4.000
Profundidade do armazém de correias opcional (mm)	2.000

DISPOSITIVOS DE SEGURANÇA E PROTEÇÕES

Proteção integral da área de corte por comando pneumático	●

BLOQUEIO DA PEÇA

Redução da pressão das morsas com manómetro	●
Morsa horizontal pneumática	●
Morsas verticais pneumáticas	3

Incluído ● Disponível ○

Emmegi S.p.A.
Via Archimede, 10
41019 - Limidi di Soliera (MO)
ITALY

Tel +39 059 895411
Fax +39 059 566286
P.Iva/C.Fisc 01978870366
info@emmegi.com
www.emmegi.com

The right to make technical alterations is reserved.

Emmegi S.p.A.
Via Archimede, 10
41019 - Limidi di Soliera (MO)
ITALY

Tel +39 059 895411
Fax +39 059 566286
P.Iva/C.Fisc 01978870366
info@emmegi.com
www.emmegi.com

The right to make technical alterations is reserved.