Phantomatic T3 S

обрабатывающие центры

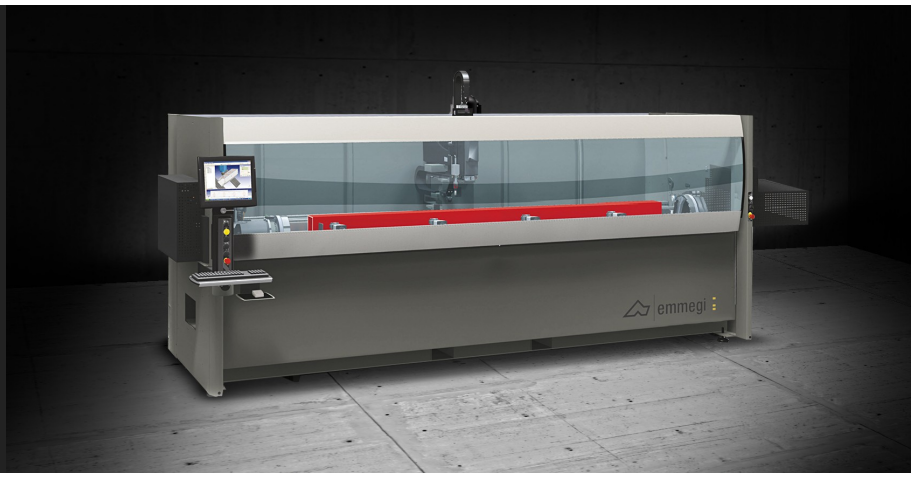

Обрабатывающий центр с ЧПУ и 3 или 4 управляемыми осями, предназначенный для обработок профилей и заготовок из алюминия, ПВХ, различных легких сплавов и стали до 3 мм. Оборудован магазином инструментов на 4 или 8 мест (дополнительно), который вмещает 2 угловых устройства и дисковую фрезу для обработки 5 граней заготовки. Стандартный рабочий стол позволяет выполнять повороты в трех фиксированных положениях с шагом 90°. Рабочий стол в режиме вращения (четвертая ось ЧУ дополнительно) позволяет обрабатывать при любом наклоне от - 90° до + 90° и на двух торцах с угловым элементом с двойным выходом, при позиционировании стола на 0°. Все оси ЧПУ являются абсолютными и не требуют обнуления при повторном запуске станка.

Emmegi S.p.A.
Via Archimede, 10
41019 - Limidi di Soliera (MO)
ITALY

Tel +39 059 895411
Fax +39 059 566286
P.Iva/C.Fisc 01978870366
info@emmegi.com
www.emmegi.com

The right to make technical alterations is reserved.

Автоматический магазин инструментов

Новый магазин инструментов круглой формы позволяет сократить занимаемую площадь и надежно размещать в машине крупнокалиберные экструдированные профили, а также обеспечивает очень быструю смену инструмента. Защитный кожух из листового металла гарантирует максимальную защиту конусов от стружки и случайных ударов. Магазин может вмещать до 4 (8 по запросу) державок с соответствующими инструментами, настраиваемыми по усмотрению оператора.

Интерфейс оператора

Новая конструкция пульта управления с подвесным интерфейсом позволяет оператору следить за экраном из любого места благодаря возможности вращения монитора по вертикальной оси. Интерфейс оператора оснащен сенсорным экраном с диагональю 15", оснащенным USB-портами для дистанционного соединения с ПК и ЧПУ. Кроме того, он оснащен кнопочной панелью, мышью и клавиатурой, помимо оснащения для подключения устройства считывания штрих-кодов и дистанционного пульта. На передней панели имеется USB-порт для обмена данными.

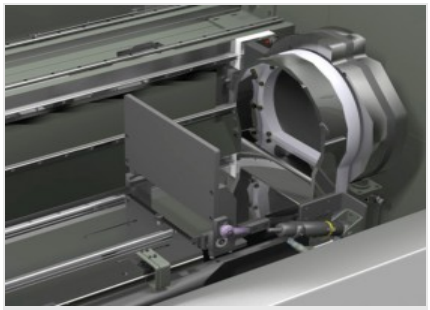

Пневматические упоры

В станке установлены прочные упоры, служащие для контрольных положений профиля; один из которых расположен справа, а другой – слева. Выдвижные упоры приводятся в движение пневматическим цилиндром и автоматически устанавливаются программным обеспечением в зависимости от осуществляемой обработки.

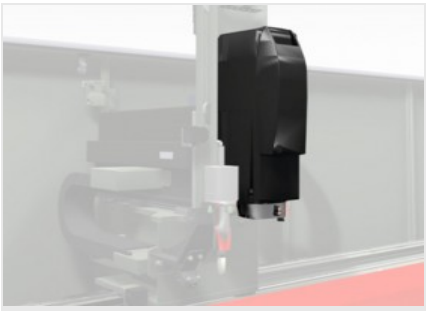

Электрошпиндель - T -

Шпиндель с высоким крутящим моментом мощностью 5,5 кВт в режиме S1, доступный по запросу для версии мощностью 7,5 кВт в режиме S1, служит для выполнения особо сложных обработок, типичных для промышленного сектора.

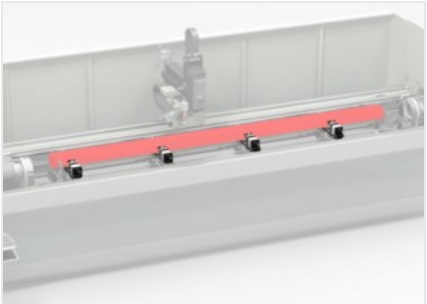

Зажимы

Система зажимов, которую можно позиционировать вручную с помощью метрической линейки, обеспечивает легкое выполнение оптимальной блокировки заготовки. ЧПУ проверяет правильность позиционирования зажимов до начала обработки.

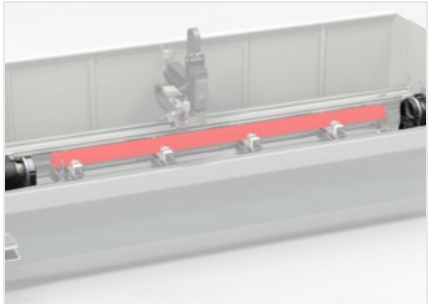

Откидной стол

Откидной стол с числовым управлением способен позиционироваться под углами -90°, 0°, +90°. Дополнительно можно обеспечить вращение ЧУ стола под любым углом наклона в диапазоне от - 90° до + 90°. Это решение позволяет работать с профилями из стали, алюминия и ПВХ с максимальной скоростью и точностью без необходимости вращения заготовки вручную или использования угловых устройств, используя мощность электрошпинделя в любых рабочих условиях.

Emmegi S.p.A.
Via Archimede, 10
41019 - Limidi di Soliera (MO)
ITALY

Tel +39 059 895411
Fax +39 059 566286
P.Iva/C.Fisc 01978870366
info@emmegi.com
www.emmegi.com

The right to make technical alterations is reserved.

РАБОЧИЙ ДИАПАЗОН ОСЕЙ

ОСЬ X (продольная) (мм)	4.300
ОСЬ Y (поперечная) (мм)	270
ОСЬ Z (вертикальная) (мм)	300
ОСЬ A (диапазон автоматического вращения заготовки)	- 90° ÷ + 90°
Позиционирование оси A (стандартное)	- 90°, 0°, + 90°
Позиционирование оси A (дополнительное)	CN

ЭЛЕКТРОШПИНДЕЛЬ

Максимальная мощность в режиме S1 (кВт)	5,5
Максимальная мощность в режиме S1 (кВт) (дополнительно)	7,5
Максимальная скорость (обороты/мин)	20.000
Инструментальный конус	HSK - 63F

АВТОМАТИЧЕСКИЙ МАГАЗИН ИНСТРУМЕНТОВ

Максимальное количество инструментов в магазине	4 standard ; 8 optional
Количество угловых элементов, устанавливаемых в магазин	2
Максимальный размер дисковой фрезы, загружаемой в магазин (мм)	Ø = 180

ФУНКЦИИ

Режим обработки нескольких заготовок (активируемая только при наличии двух контрольных упоров)	○

ОБРАБАТЫВАЕМЫЕ ПОВЕРХНОСТИ

Прямым инструментом (верхняя сторона и боковые стороны)	3
Угловым узлом (боковые стороны и торцы)	2 + 2
Режущим диском (верхняя сторона, боковые стороны и торцы)	1 + 2 + 2

ПРОИЗВОДИТЕЛЬНОСТЬ НАРЕЗАНИЯ РЕЗЬБЫ (Метчиком По Алюминию На Сквозном Отверстии)

Уравнителем	M8
Жесткое нарезание (дополнительно, только с электрошпинделем на 7,5 кВт)	M10

ПОЗИЦИОНИРОВАНИЕ ПРОФИЛЯ

Левый упор детали при пневматическом перемещении	●
Правый упор детали при пневматическом перемещении	○

Emmegi S.p.A.
Via Archimede, 10
41019 - Limidi di Soliera (MO)
ITALY

Tel +39 059 895411
Fax +39 059 566286
P.Iva/C.Fisc 01978870366
info@emmegi.com
www.emmegi.com

The right to make technical alterations is reserved.

ЗАЖИМ ЗАГОТОВКИ

Стандартное количество пневматических зажимов	4
Максимальное количество пневматических зажимов	4
Ручное позиционирование зажимов	●

РАБОЧИЙ ДИАПАЗОН

1F = Обработка 1 грани **5F = Обработка 5 граней**

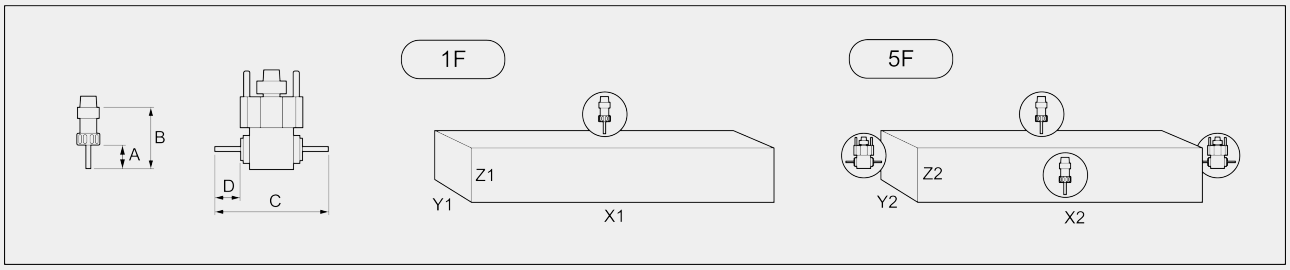

		A	B	C	D	X1	Y1	Z1	X2	Y2	Z2
PHANTOMATIC T3 S	профиль в пределах стандартного рабочего диапазона	60	130	232	50	3250	210	215	3150	210	160
	проходной профиль (макс. ширина)	60	130	232	50	3250	200	80	3150	200	80
	проходной профиль (макс. высота)	60	130	232	50	3250	140	120	3150	140	120

Размеры в мм

Включено ● Доступно ○

Emmegi S.p.A.
Via Archimede, 10
41019 - Limidi di Soliera (MO)
ITALY

Tel +39 059 895411
Fax +39 059 566286
P.Iva/C.Fisc 01978870366
info@emmegi.com
www.emmegi.com

The right to make technical alterations is reserved.