V-CUT

ПРОХОДНЫЕ ПИЛЬНЫЕ ЦЕНТРЫ



Пильный центр с 3 управляемыми ЧПУ осями, предназначенный для резки профилей из алюминия, ПВХ и легких сплавов в целом. V-CUT производит забор экструдированного профиля, его автоматическую загрузку, резку и разгрузку заданных и оптимизированных списков резки. Предусмотрен для выполнения резки под углами от 45° до 135° или от 22°30’ до 157°30’.

Emmegi S.p.A.
Via Archimede, 10
41019 - Limidi di Soliera (MO)
ITALY

Tel +39 059 895411
Fax +39 059 566286
P.Iva/C.Fisc 01978870366
info@emmegi.com
www.emmegi.com

The right to make technical alterations is reserved.

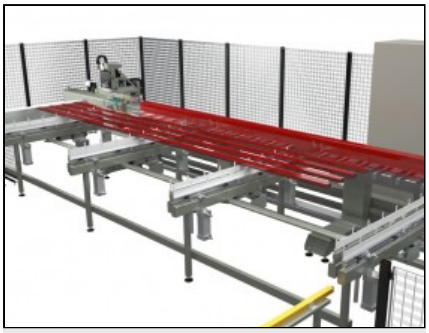

Загрузочный магазин

В магазине загрузки и автоматической установки положения профилей мелкими шагами могут находиться профили с максимальной длиной 7 метров и минимальной длиной 3,0 метра. Вместимость составляет 7 профилей с шагом 240 мм. Максимальный вес загрузки – 500 кг.



Модуль резки

Одноголовочный фронтальный узел с гидравлическим приводом выдвижения, оборудованный режущим диском диаметром 550 мм с широким сектором резки: от 45° до 135° или от 22°30’ до 157°30’ (в зависимости от модели). Установка углов резки выполняется полностью автоматически и управляется ЧПУ.

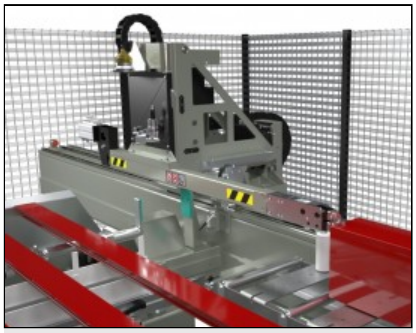

Позиционирование профилей

Высокоточная и высокоскоростная система установки положения профилей включает в себя захват для блокировки профиля. Регулировка положения осуществляется автоматически с помощью ЧПУ.

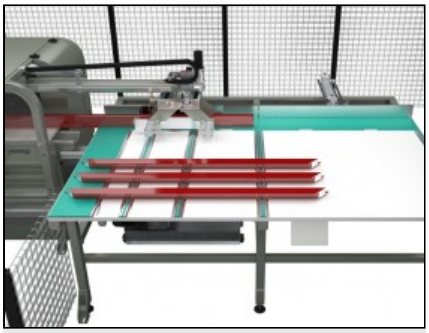

Разгрузочный магазин

Магазин разгрузки и складирования готовых изделий большой вместимости поставляется в двух вариантах: для деталей длиной до 4,0 м и для деталей длиной до 7,5 м.

Emmegi S.p.A.
Via Archimede, 10
41019 - Limidi di Soliera (MO)
ITALY

Tel +39 059 895411
Fax +39 059 566286
P.Iva/C.Fisc 01978870366
info@emmegi.com
www.emmegi.com

The right to make technical alterations is reserved.

V-CUT / ПРОХОДНЫЕ ПИЛЬНЫЕ ЦЕНТРЫ

СХЕМА РАСПОЛОЖЕНИЯ

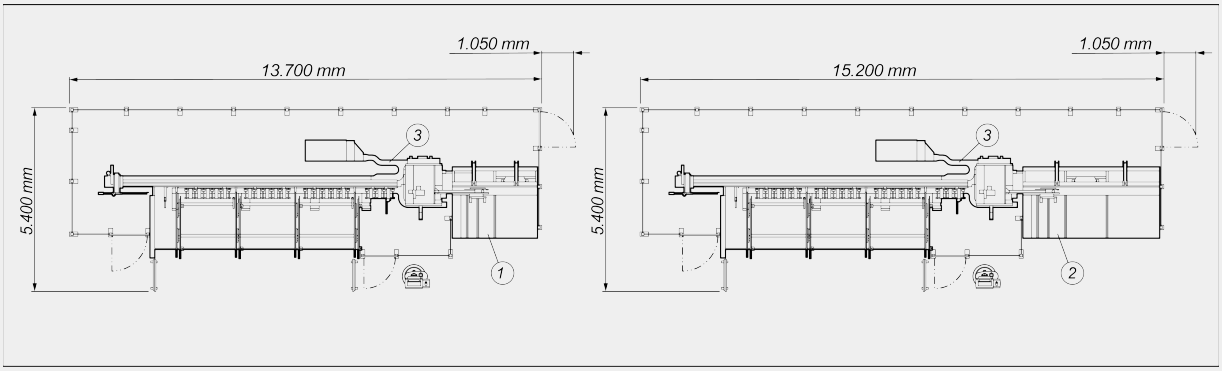

1. Устройство складирования для заготовок длиной 2500 мм (стандартное)
2. Устройство складирования для заготовок длиной 4000 мм (дополнительное)
3. Ленточный конвейер для транспортировки стружки и обрезков в сборочный мешок (дополнительное)

Габаритные размеры могут варьироваться в зависимости от конфигурации продукта.

РАБОЧИЙ ДИАПАЗОН ОСЕЙ

ОСЬ U (установка положения профиля) (мм)	7.000

РАБОЧИЙ ДИАПАЗОН

Максимальная длина загружаемых элементов (мм)	7.000
Минимальная теоретическая длина резки (мм)	0
Максимальная длина разгрузки в автоматическом режиме (мм)	2.500

РЕЖУЩИЙ УЗЕЛ

Диаметр твердосплавного (widia) диска (мм)	Ø = 550
Гидравлическая подача режущего диска	●
Оснащение для установки вытяжного устройства стружки	●

Включено ● Доступно ○

Emmegi S.p.A.
Via Archimede, 10
41019 - Limidi di Soliera (MO)
ITALY

Tel +39 059 895411
Fax +39 059 566286
P.Iva/C.Fisc 01978870366
info@emmegi.com
www.emmegi.com

The right to make technical alterations is reserved.

СХЕМА РЕЗКИ

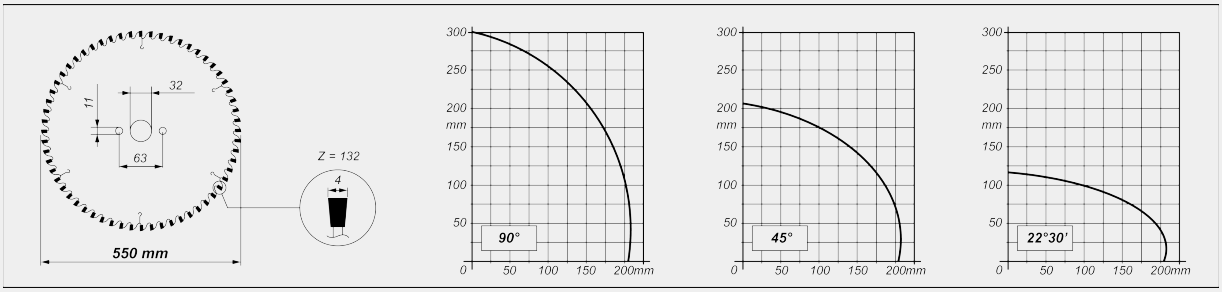

НАКЛОН РЕЖУЩЕГО УЗЛА

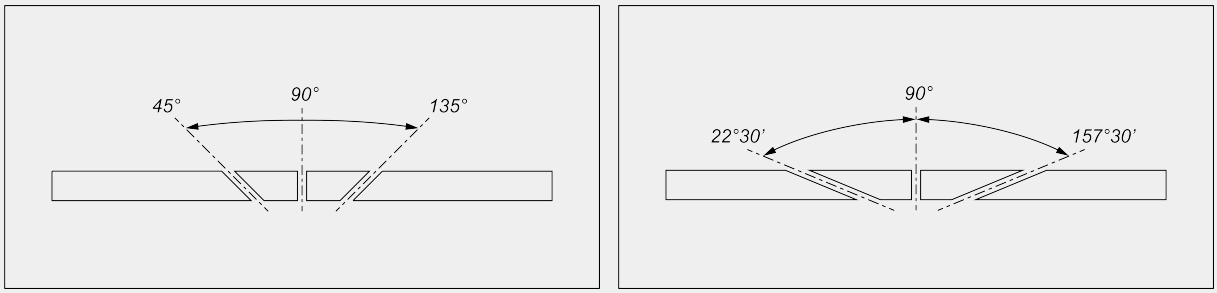

Электронная регулировка промежуточных углов наклона

ФУНКЦИИ

Резка и отделение детали непосредственно от профиля	●

ПОЗИЦИОНИРОВАНИЕ ПРОФИЛЯ

Автоматическая установка положения/разгрузка	●
Загрузочное устройство подачи до 7000 мм с двухосевым управляемым захватом	●

Включено ● Доступно ○

Emmegi S.p.A.
Via Archimede, 10
41019 - Limidi di Soliera (MO)
ITALY

Tel +39 059 895411
Fax +39 059 566286
P.Iva/C.Fisc 01978870366
info@emmegi.com
www.emmegi.com

The right to make technical alterations is reserved.

ЗАЩИТНЫЕ УСТРОЙСТВА И ОГРАЖДЕНИЯ

Металлическое защитное ограждение с трех сторон	●

СИСТЕМА СМАЗКИ

Система смазки жидким маслом с минимальной пенетрацией	●

ЗАЖИМ ЗАГОТОВКИ

Вертикальные пневматические зажимы	3
Дополнительный зажим для мелкокалиберных профилей	○
Редуктор давления прижимов с манометром	●
Минимальный размер обрабатываемого профиля без дополнительного зажима (мм)	30 X 30 (*)

(*) примерное данное, которое необходимо проверить после анализа конкретных профилей и обработок

ДВИГАТЕЛЬ

Мощность трехфазного двигателя режущего диска (кВт)	3

ПРОМЫШЛЕННЫЙ ПК С ЧМИ (СТАНДАРТНЫЙ)

ЧПУ-ПК с процессором I3 (двухъядерный/dual core)	●

Включено ● Доступно ○

Emmegi S.p.A.
Via Archimede, 10
41019 - Limidi di Soliera (MO)
ITALY

Tel +39 059 895411
Fax +39 059 566286
P.Iva/C.Fisc 01978870366
info@emmegi.com
www.emmegi.com

The right to make technical alterations is reserved.