V-CUT

Пильные Центры

Пильный центр с 3 управляемыми ЧПУ осями, предназначенный для резки профилей из алюминия, ПВХ и легких сплавов в целом. V-CUT производит забор экструдированного профиля, его автоматическую загрузку, резку и разгрузку заданных и оптимизированных списков резки. Предусмотрен для выполнения резки под углами от 45° до 135° или от 22°30’ до 157°30’.

Emmegi S.p.A.
Via Archimede, 10
41019 - Limidi di Soliera (MO)
ITALY

Tel +39 059 895411
Fax +39 059 566286
P.Iva/C.Fisc 01978870366
info@emmegi.com
www.emmegi.com

The right to make technical alterations is reserved.

Загрузочный магазин

В магазине загрузки и автоматической установки положения профилей мелкими шагами могут находиться профили с максимальной длиной 7 метров и минимальной длиной 3,0 метра. Вместимость составляет 7 профилей с шагом 240 мм. Максимальный вес загрузки – 500 кг.

Модуль резки

Одноголовочный фронтальный узел с гидравлическим приводом выдвижения, оборудованный режущим диском диаметром 550 мм с широким сектором резки: от 45° до 135° или от 22°30’ до 157°30’ (в зависимости от модели). Установка углов резки выполняется полностью автоматически и управляется ЧПУ.

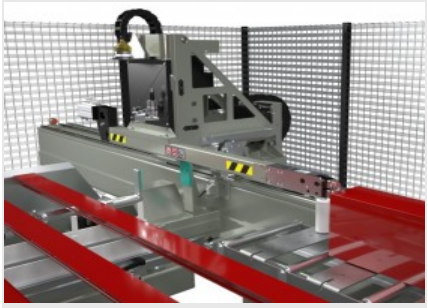

Позиционирование профилей

Высокоточная и высокоскоростная система установки положения профилей включает в себя захват для блокировки профиля. Регулировка положения осуществляется автоматически с помощью ЧПУ.

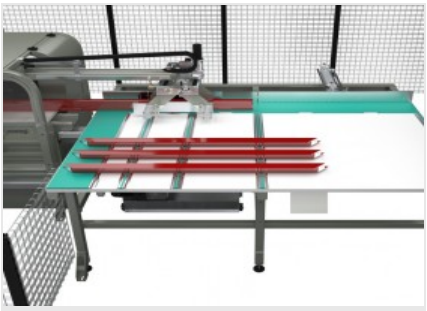

Разгрузочный магазин

Магазин разгрузки и складирования готовых изделий большой вместимости поставляется в двух вариантах: для деталей длиной до 4,0 м и для деталей длиной до 7,5 м.

Звуконепроницаемая кабина (По желанию)

Режущий блок может быть полностью защищен встроенной звуконепроницаемой камерой. Эта защита позволяет значительно снизить уровень шума и использовать систему вытяжки дыма, значительно улучшая качество рабочей среды.

Принтер этикеток (По желанию)

Промышленный принтер этикеток позволяет идентифицировать каждый отрезанный профиль с помощью идентификационных характеристик из списка резки. Кроме того, печать штрих-кодов позволяет легко идентифицировать сам профиль, что особенно практично для последующих этапов обработки на обрабатывающих центрах или вспомогательных сборочных линиях.

Emmegi S.p.A.
Via Archimede, 10
41019 - Limidi di Soliera (MO)
ITALY

Tel +39 059 895411
Fax +39 059 566286
P.Iva/C.Fisc 01978870366
info@emmegi.com
www.emmegi.com

The right to make technical alterations is reserved.

СХЕМА РАСПОЛОЖЕНИЯ

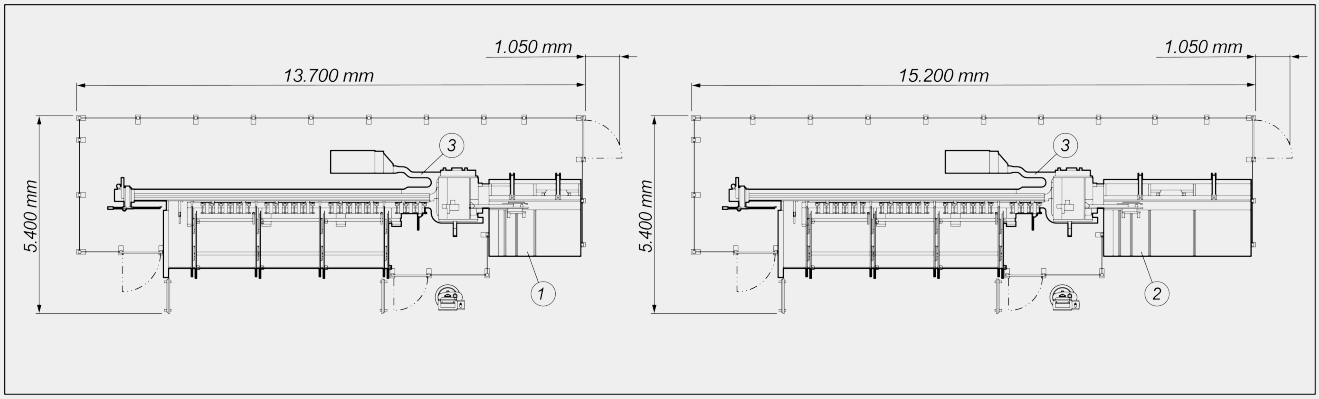

1. Устройство складирования для заготовок длиной 2500 мм (стандартное)
2. Устройство складирования для заготовок длиной 4000 мм (дополнительное)
3. Ленточный конвейер для транспортировки стружки и обрезков в сборочный мешок (дополнительное)

Габаритные размеры могут варьироваться в зависимости от конфигурации продукта.

РАБОЧИЙ ДИАПАЗОН ОСЕЙ

ОСЬ U (установка положения профиля) (мм)	7.000
ОСЬ V (установка поперечного положения зажима) (мм)	138
ОСЬ W (установка вертикального положения зажима) (мм)	138
ОСЬ X (выталкиватель) (мм)	1.200
ОСЬ B (задание угла наклона режущего диска) (в зависимости от версии)	45° ÷ 135° ; 22°30’ ÷ 157°30’

РАБОЧИЙ ДИАПАЗОН

Максимальная длина загружаемых элементов (мм)	7.000
Минимальная теоретическая длина резки (мм)	0
Максимальная длина разгрузки в автоматическом режиме (мм)	2.500

РЕЖУЩИЙ УЗЕЛ

Диаметр твердосплавного (widia) диска (мм)	Ø = 550
Гидравлическая подача режущего диска	●
Оснащение для установки вытяжного устройства стружки	●

Emmegi S.p.A.
Via Archimede, 10
41019 - Limidi di Soliera (MO)
ITALY

Tel +39 059 895411
Fax +39 059 566286
P.Iva/C.Fisc 01978870366
info@emmegi.com
www.emmegi.com

The right to make technical alterations is reserved.

СХЕМА РЕЗКИ

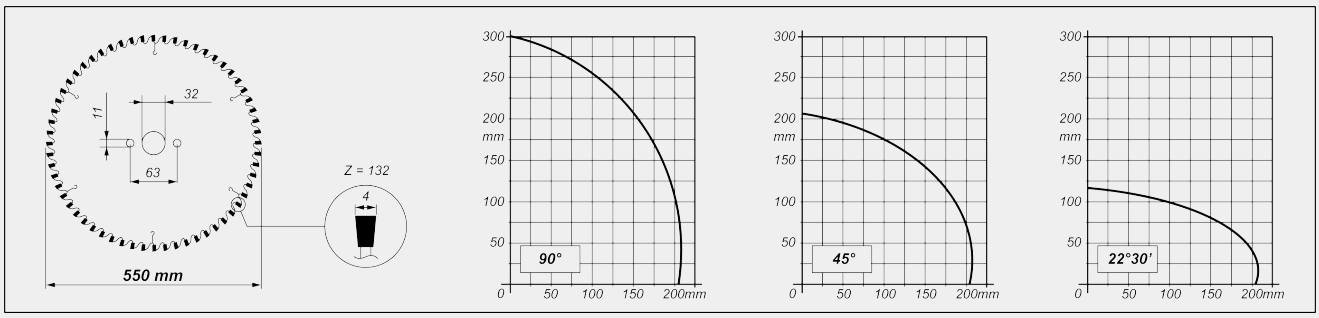

НАКЛОН РЕЖУЩЕГО УЗЛА

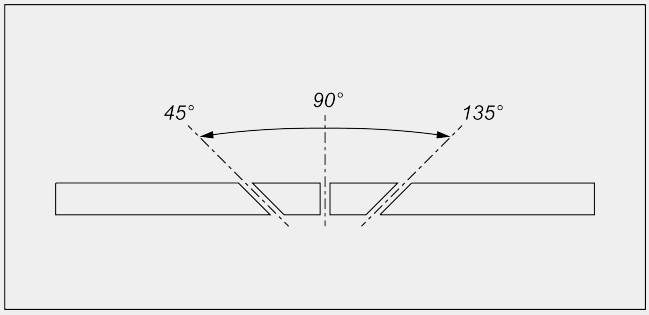

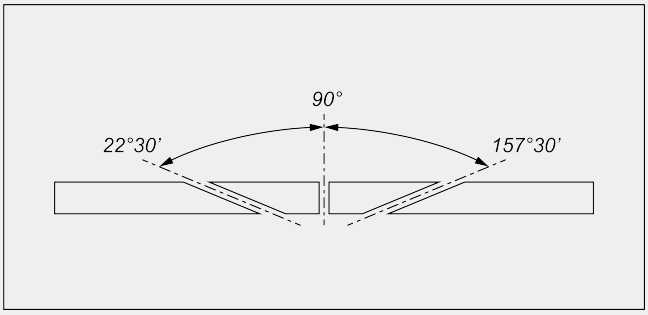

Электронная регулировка промежуточных углов наклона

ФУНКЦИИ

Ленточный конвейер для транспортировки стружки и обрезков в сборочный мешок	○
Ленточный конвейер для удаления стружки и обрезков	●
Резка и отделение детали непосредственно от профиля	●

ПОЗИЦИОНИРОВАНИЕ ПРОФИЛЯ

Автоматическая установка положения/разгрузка	●
Загрузочное устройство подачи до 7000 мм с двухосевым управляемым захватом	●

Emmegi S.p.A.
Via Archimede, 10
41019 - Limidi di Soliera (MO)
ITALY

Tel +39 059 895411
Fax +39 059 566286
P.Iva/C.Fisc 01978870366
info@emmegi.com
www.emmegi.com

The right to make technical alterations is reserved.

ЗАЩИТНЫЕ УСТРОЙСТВА И ОГРАЖДЕНИЯ

Металлическое защитное ограждение с трех сторон	●

СИСТЕМА СМАЗКИ

Система смазки жидким маслом с минимальной пенетрацией	●

ЗАЖИМ ЗАГОТОВКИ

Вертикальные пневматические зажимы	3
Дополнительный зажим для мелкокалиберных профилей	○
Редуктор давления прижимов с манометром	●
Минимальный размер обрабатываемого профиля без дополнительного зажима (мм)	30 X 30 (*)

(*) примерное данное, которое необходимо проверить после анализа конкретных профилей и обработок

ДВИГАТЕЛЬ

Мощность трехфазного двигателя режущего диска (кВт)	3

ПРОМЫШЛЕННЫЙ ПК С ЧМИ (СТАНДАРТНЫЙ)

ЧПУ-ПК с процессором I3 (двухъядерный/dual core)	●
Графическая карта	●
Цветной графический дисплей ЖК-TFT 15" с touch-screen	●
Клавиатура и мышь	●

Включено ● Доступно ○

Emmegi S.p.A.
Via Archimede, 10
41019 - Limidi di Soliera (MO)
ITALY

Tel +39 059 895411
Fax +39 059 566286
P.Iva/C.Fisc 01978870366
info@emmegi.com
www.emmegi.com

The right to make technical alterations is reserved.