VEGAMATIC **PUSHER T**

ПРОХОДНЫЕ ПИЛЬНЫЕ ЦЕНТРЫ



Автоматический пильный центр с 3 управляемыми осями, ручной загрузкой и автоматическим разгрузочным магазином с противоположной стороны станка, фронтальным режущим диском с ЧПУ предназначен для резки профилей из алюминия, ПВХ и легких сплавов в целом. Выполняет списки резки по заданным и оптимизированным параметрам в автоматическом режиме. Может выполнять резку с закруглением с обеих сторон профиля. Предназначен для выполнения резки под углами от 45° до 135° или от 22°30’ до 157°30’. Он может оснащаться горизонтальными или вертикальными сверлильными узлами, настраиваемыми для выполнения специальной обработки в автоматическом режиме.

Emmegi S.p.A.
Via Archimede, 10
41019 - Limidi di Soliera (MO)
ITALY

Tel +39 059 895411
Fax +39 059 566286
P.Iva/C.Fisc 01978870366
info@emmegi.com
www.emmegi.com

The right to make technical alterations is reserved.



Выталкиватель

Экстрактор с ЧПУ блокирует деталь на этапе обработки, а по ее окончании перемещает деталь из участка резки в разгрузочный магазин с соблюдением синхронности для облегчения выполнения последующих этапов обработки. Движение передается через зубчатый ремень. Надежный зажим детали обеспечивается пневматическими цилиндрами.

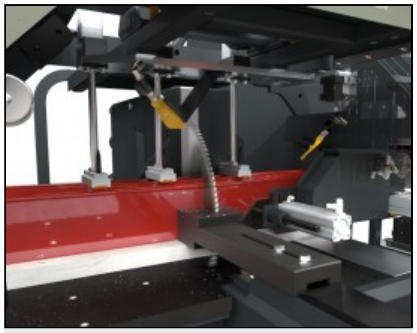

Модуль резки

Режущий узел состоит из одноголовочного фронтального торцовочного станка с гидравлическим приводом, оборудованного режущим диском диаметром 550 мм с широким сектором резки: от 45° до 135° или от 22°30’ до 157°30’ (в зависимости от модели). Задание углов резки выполняется полностью автоматически и управляется ЧПУ.



Система управления

Интерфейс оператора с 15-дюймовым сенсорным дисплеем оснащен сетевым подключением, USB-портами и считывающим устройством гибких дисков для простого обмена информацией с внешними устройствами. Кроме того, он оборудован встроенной кнопочной панелью, мышью и клавиатурой и подготовлен для установки принтера для печати этикеток и подключения дистанционной кнопочной панели.

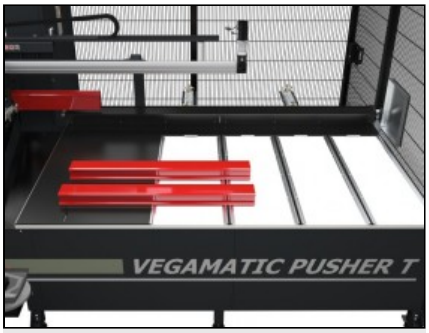

Разгрузочный магазин

Разгрузочный магазин деталей оснащен автоматической системой переворачивания и перемещения, позволяющей выполнять обработку в непрерывном режиме, что сокращает время выполнения цикла. Кроме того, магазин позволяет накапливать готовые изделия, тогда как датчик, сигнализирующий о заполнении магазина, обеспечивает защиту функционирования системы.

Emmegi S.p.A.
Via Archimede, 10
41019 - Limidi di Soliera (MO)
ITALY

Tel +39 059 895411
Fax +39 059 566286
P.Iva/C.Fisc 01978870366
info@emmegi.com
www.emmegi.com

The right to make technical alterations is reserved.

VEGAMATIC PUSHER T / ПРОХОДНЫЕ ПИЛЬНЫЕ ЦЕНТРЫ

СХЕМА РАСПОЛОЖЕНИЯ

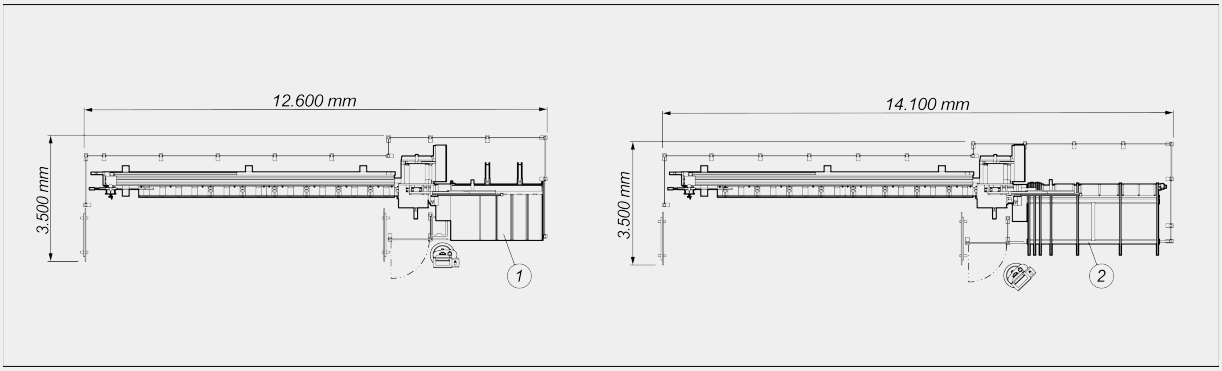

1. Разгрузочный магазин с автоматическим выталкивателем (стандартное)
2. Ременной разгрузочный магазин с автоматическим выталкивателем (дополнительное)

Габаритные размеры могут варьироваться в зависимости от конфигурации продукта.

РАБОЧИЙ ДИАПАЗОН ОСЕЙ

ЗАГРУЗОЧНЫЙ УЗЕЛ: ПОЗИЦИОНИРОВАНИЕ ПРОФИЛЯ

Максимальная ширина загружаемого профиля (мм)	190
Загрузочный рольганг	●
Позиционирование захвата с электронными осями (оси V и W)	○
Максимальная длина загружаемого профиля (мм)	6.850
Минимальное сечение обрабатываемого профиля (мм)	30 x 30
Минимальная теоретическая длина резки (мм)	0

РЕЖУЩИЙ УЗЕЛ

Диаметр твердосплавного (widia) диска (мм)	Ø = 550
Оснащение для установки вытяжного устройства стружки	●
Система смазки жидким маслом с минимальной пенетрацией	●
Мощность трехфазного двигателя режущего диска (кВт)	3
Гидравлическая подача режущего диска	●

Включено ● Доступно ○

Emmegi S.p.A.
Via Archimede, 10
41019 - Limidi di Soliera (MO)
ITALY

Tel +39 059 895411
Fax +39 059 566286
P.Iva/C.Fisc 01978870366
info@emmegi.com
www.emmegi.com

The right to make technical alterations is reserved.

СХЕМА РЕЗКИ

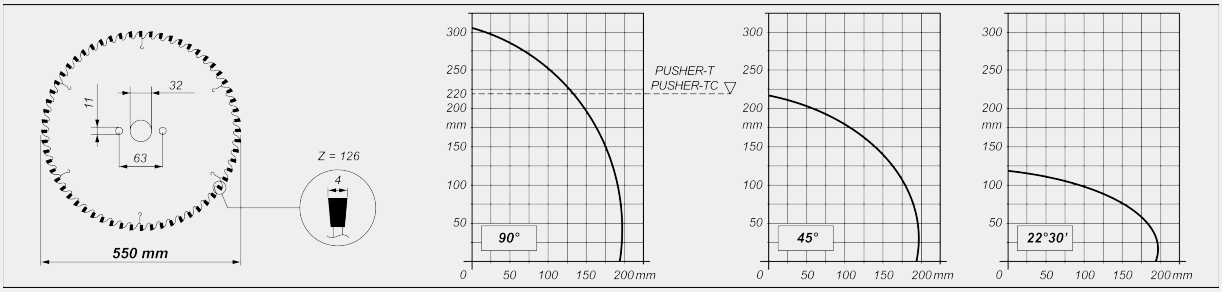

НАКЛОН РЕЖУЩЕГО УЗЛА

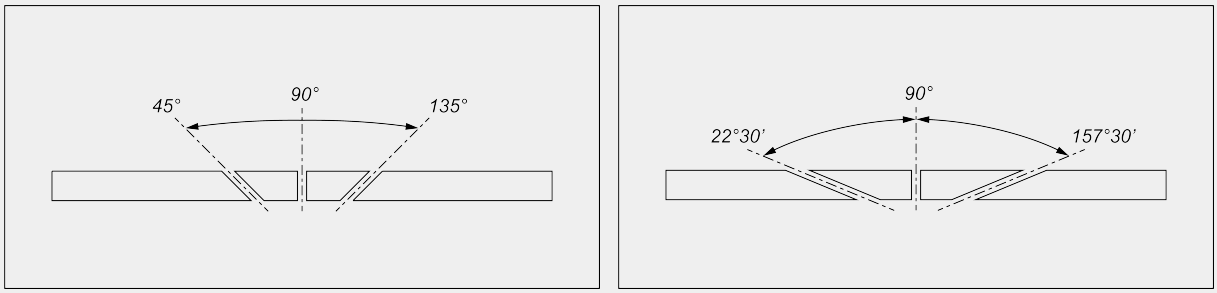

Электронная регулировка промежуточных углов наклона

РАЗГРУЗОЧНЫЙ УЗЕЛ

Максимальная длина разгрузки в автоматическом режиме на стандартный разгрузочный стан (мм)	2.500
Разгрузочный стан с автоматическим выталкивателем	●
Максимальная длина разгрузки в автоматическом режиме с дополнительным ременным магазином (мм)	4.000
Глубина дополнительного ременного магазина (мм)	2.000

ЗАЩИТНЫЕ УСТРОЙСТВА И ОГРАЖДЕНИЯ

Встроенная защита зоны резки с пневматическим управлением	●

ЗАЖИМ ЗАГОТОВКИ

Редуктор давления прижимов с манометром	●
Пневматический горизонтальный зажим	●
Вертикальные пневматические зажимы	3

Включено ● Доступно ○

Emmegi S.p.A.
Via Archimede, 10
41019 - Limidi di Soliera (MO)
ITALY

Tel +39 059 895411
Fax +39 059 566286
P.Iva/C.Fisc 01978870366
info@emmegi.com
www.emmegi.com

The right to make technical alterations is reserved.

Emmegi S.p.A.
Via Archimede, 10
41019 - Limidi di Soliera (MO)
ITALY

Tel +39 059 895411
Fax +39 059 566286
P.Iva/C.Fisc 01978870366
info@emmegi.com
www.emmegi.com

The right to make technical alterations is reserved.