V-CUT

GENOMLOPPS-SÅGCENTER



Helautomatiskt kapcenter med 3 CNC-styrda axlar, för kapningar av profiler i aluminium, PVC och lättmetaller i allmänhet. V-CUT, med utgångspunkt från den extruderade profilstången, automatisk laddar , kapar och matar ut från fördefinierade och optimerade kaplistor. Utformad för att kapa i geringar från 45° till 135° eller från 22°, 30’ till 157°, 30’.

Emmegi S.p.A.
Via Archimede, 10
41019 - Limidi di Soliera (MO)
ITALY

Tel +39 059 895411
Fax +39 059 566286
P.Iva/C.Fisc 01978870366
info@emmegi.com
www.emmegi.com

The right to make technical alterations is reserved.

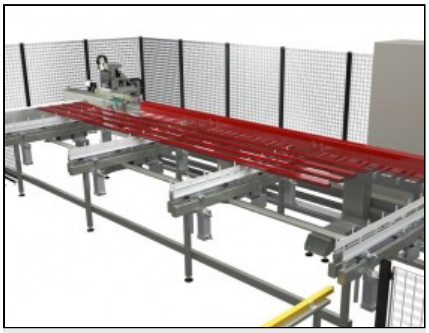

Inmatningsmagasin

Inmatningsmagasinet och automatisk positionering av profiler genom steg-frammatning, som kan inrymma profiler med en maximal längd på 7 meter och minimalt 3 meter. Inmatningskapaciteten är 7 stänger med bredd 240 mm. Maxlast 500 kg.



Kapenhet

Kapenheten består av en bakifrånkommande enkelsåg med hydropneumatisk matning, utrustad med en 550 mm klinga med en stort kapområde: från 45° till 135° eller från 22°30’ till 157°30’ (beroende på modell). Inställningen av kapvinklarna är helt automatisk och genomförs av CNC.

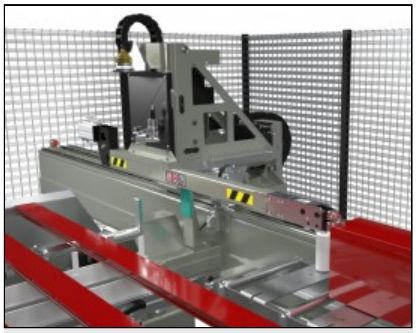

Frammatare / Pusher

Frammatningsenheten är extrem snabb och exakt, samt komplett med griptång för låsning av profilen. Justeringen av positionen utförs automatisk via CNC.

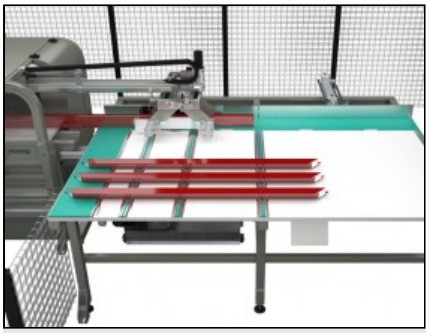

Utmatningsmagasin

Magasin med transportband för utmatning och lagring av färdiga detaljer. Finns i två versioner: för bearbetade detaljer upp till 4,0 m eller upp till 7,5 m.

Emmegi S.p.A.
Via Archimede, 10
41019 - Limidi di Soliera (MO)
ITALY

Tel +39 059 895411
Fax +39 059 566286
P.Iva/C.Fisc 01978870366
info@emmegi.com
www.emmegi.com

The right to make technical alterations is reserved.

V-CUT / GENOMLOPPS-SÅGCENTER

LAYOUT

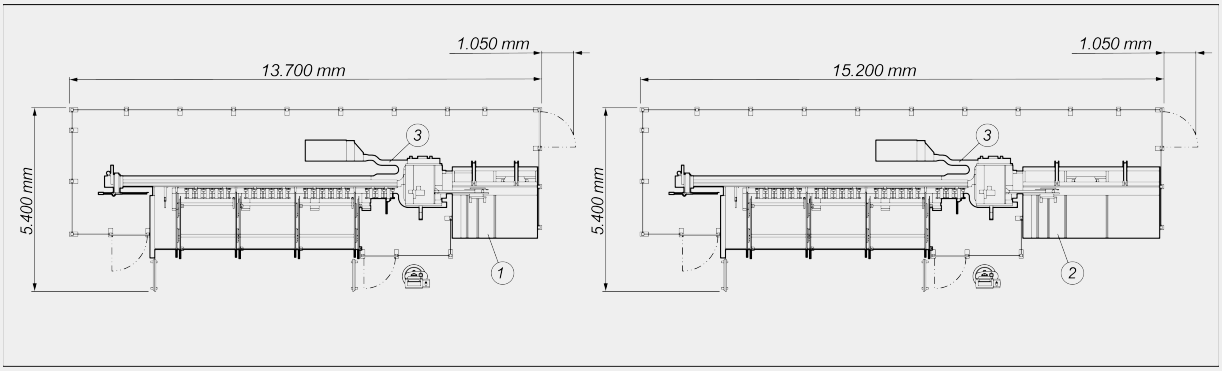

1. Förvaringsenhet för arbetsstycken på 2500 mm (standard)
2. Förvaringsenhet för arbetsstycken på 4000 mm (option)
3. Flis- och spåntransportband till uppsamlingspåsen (option)

Totaldimensionerna kan variera med tanke på produktens konfiguration.

AXELSLAGLÄNGDER

U-AXEL (stångpositionering) (mm)	7.000

ARBETSOMRÅDE

Maxlängd belastningsbar (mm)	7.000
Teoretisk minsta kaplängd (mm)	0
Maximal automatisk utmatningslängd (mm)	2.500

KAPENHET

Diameter HM-klinga (mm)	Ø = 550
Hydropneumatisk klingmatning	●
Förberedd för spånsug	●

Ingår ● Tillgänglig ○

Emmegi S.p.A.
Via Archimede, 10
41019 - Limidi di Soliera (MO)
ITALY

Tel +39 059 895411
Fax +39 059 566286
P.Iva/C.Fisc 01978870366
info@emmegi.com
www.emmegi.com

The right to make technical alterations is reserved.

KAPDIAGRAM

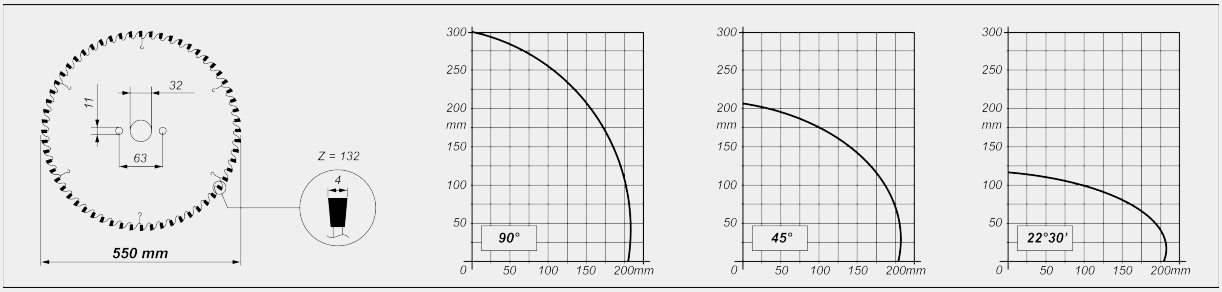

LUTNING KAPENHET

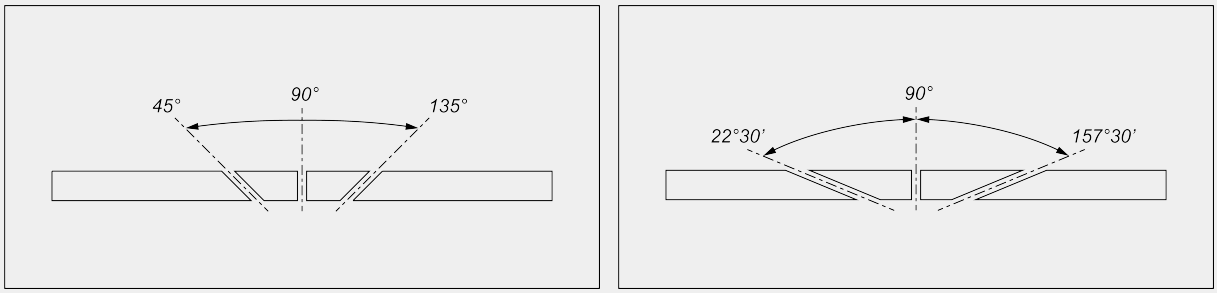

Elektronisk justering av mellanvinklar

FUNKTION

Kapning och separering av stycket direkt från stången	●

POSITIONERING AV PROFIL

Automatisk positionering/utmatning	●
Inmatningsframmatare upp till 7 000 mm med hylsa med 2 kontrollerade axlar	●

Ingår ● Tillgänglig ○

Emmegi S.p.A.
Via Archimede, 10
41019 - Limidi di Soliera (MO)
ITALY

Tel +39 059 895411
Fax +39 059 566286
P.Iva/C.Fisc 01978870366
info@emmegi.com
www.emmegi.com

The right to make technical alterations is reserved.

SÄKERHET OCH SKYDD

Skyddande tresidigt metallstängsel	●

SMÖRJSYSTEM

Smörjsystem med olja och minimal diffusion	●

FÄSTE FÖR STYCKE

Vertikala pneumatiska klampar	3
Extra klamp för små profiler	○
Tryckreducerare för klampar med manometer	●
Minimalt mått bearbetningsbar profil utan ytterligare klamp (mm)	30 X 30 (*)

(*) vägledande siffra som ska verifieras efter analys av specifika profiler och processer

MOTOR

Effekt klingmotor ”trefas” (kW)	3

INDUSTRIELLT PC-GRÄNSSNITT MÄNNISKA-MASKIN (STANDARD)

CNC-PC med processor I3 (dubbelkärnig)	●

Ingår ● Tillgänglig ○

Emmegi S.p.A.
Via Archimede, 10
41019 - Limidi di Soliera (MO)
ITALY

Tel +39 059 895411
Fax +39 059 566286
P.Iva/C.Fisc 01978870366
info@emmegi.com
www.emmegi.com

The right to make technical alterations is reserved.