V-CUT

通过式锯切中心



数控切割中心具有 3 个控制轴，全自动，专门用于切割铝、PVC 和一般轻合金型材。V–CUT，从挤出的型材棒开始，自动加载、切割和卸载经过预定义和优化的切割清单。设计用于 45° 至 135° 或 22°30’ 至 157°30’ 角度的切割。

Emmegi S.p.A.
Via Archimede, 10
41019 - Limidi di Soliera (MO)
ITALY

Tel +39 059 895411
Fax +39 059 566286
P.Iva/C.Fisc 01978870366
info@emmegi.com
www.emmegi.com

The right to make technical alterations is reserved.

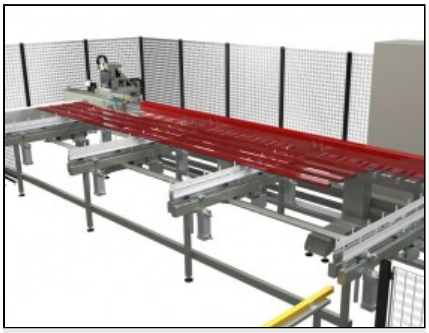

装料仓

上料仓以及步进型材自动定位装置可以容纳最大
度 7 米，最小长度 3.0
米的型材。最大装载量为 7 根型材，间距 240
毫米。可装载最大重量为 500 公斤。



切割模块

带有油压气动输出运动装置的正面单切割头配
了 550 毫米宽切割截面刀片，切割范围从
45° 至 135° 或 22°30’ 至
157°30’（根据型号）。切割角度完全由数控自
动控制。

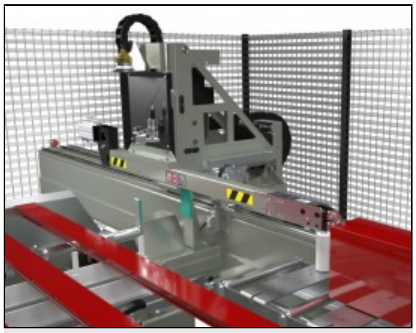

棒材定位装置

这一配有型材固定夹的型材定位系统非常快速
确。通过 CNC 自动调节位置。

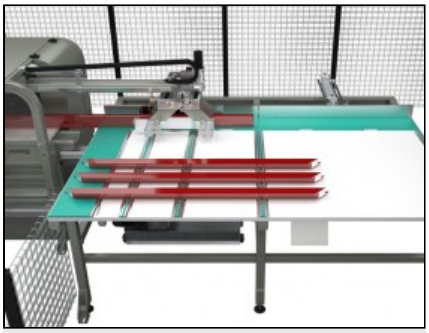

卸料仓

大容量的下料库和储存仓库有两个版本可选：针
最大长度 4 米的产品或针对最大长度达 7.5
米的产品。

Emmegi S.p.A.
Via Archimede, 10
41019 - Limidi di Soliera (MO)
ITALY

Tel +39 059 895411
Fax +39 059 566286
P.Iva/C.Fisc 01978870366
info@emmegi.com
www.emmegi.com

The right to make technical alterations is reserved.

V–CUT / 通过式锯切中心

布局

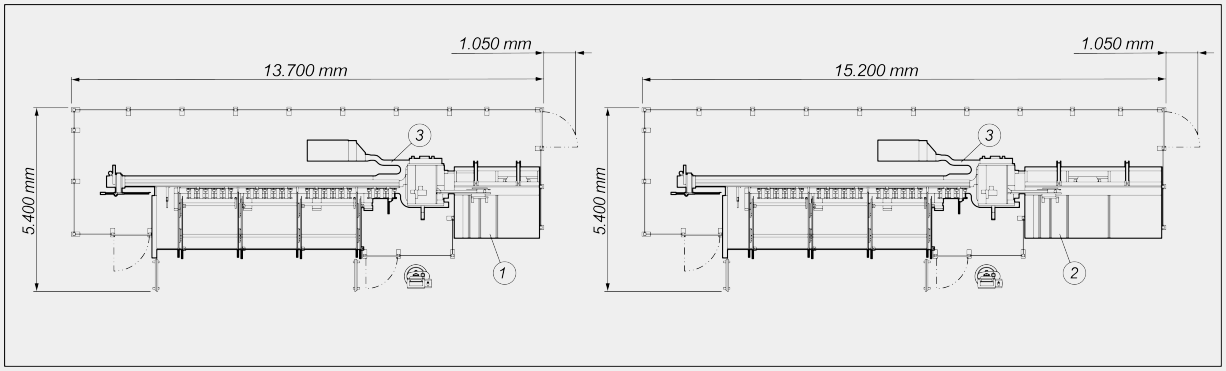

1. 2500 mm 工件存放单元（标准）
2. 4000 mm 工件存放单元（选配）
3. 将切屑和下脚料传送到收集袋的传送带（选配）

整体尺寸可能因产品配置而异。

轴行程

U 轴（棒材定位）(mm)	7.000

加工范围

可装载最大长度 (mm)	7.000
最小理论切割长度 (mm)	0
自动卸料最大长度 (mm)	2.500

切割单元

硬质合金刀片直径 (mm)	Ø = 550
气动油压刀片进给	●
切屑吸尘器接口	●

包括 ●　　可用 ○

Emmegi S.p.A.
Via Archimede, 10
41019 - Limidi di Soliera (MO)
ITALY

Tel +39 059 895411
Fax +39 059 566286
P.Iva/C.Fisc 01978870366
info@emmegi.com
www.emmegi.com

The right to make technical alterations is reserved.

切割图

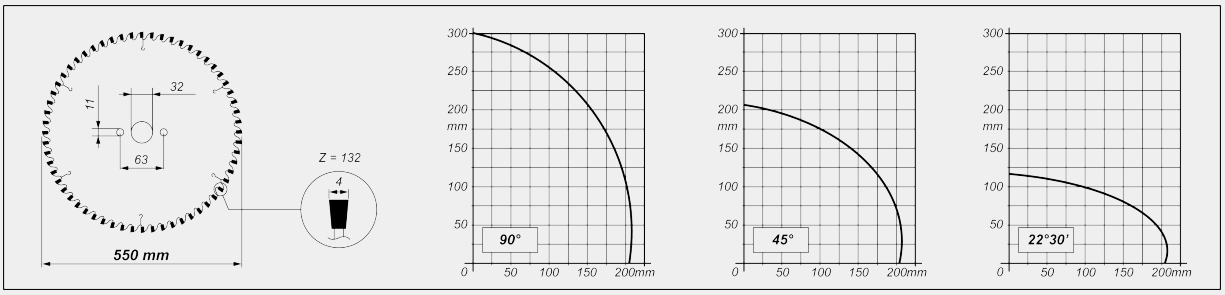

切割单元倾斜装置

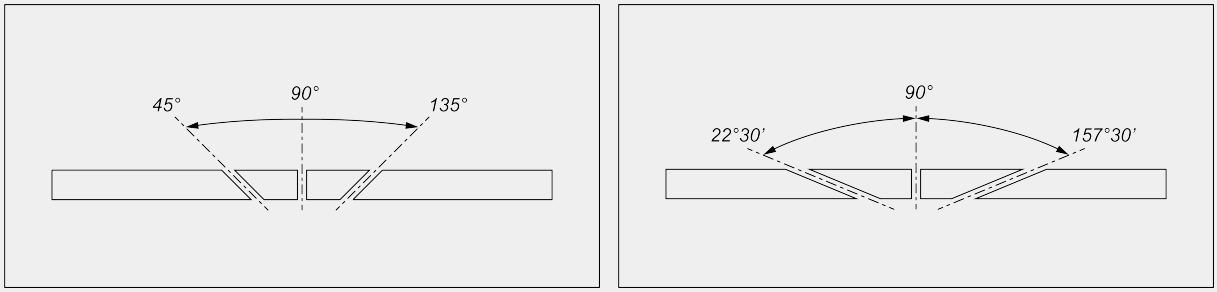

中间角度电子调节装置

功能

直接从型材上进行工件的切割和分离	●

型材定位装置

自动定位/卸料	●
带有受控双轴夹头的装载进料器，最大可达 7000 mm	●

包括 ●　　可用 ○

Emmegi S.p.A.
Via Archimede, 10
41019 - Limidi di Soliera (MO)
ITALY

Tel +39 059 895411
Fax +39 059 566286
P.Iva/C.Fisc 01978870366
info@emmegi.com
www.emmegi.com

The right to make technical alterations is reserved.

安全和保护

三边金属防护栅栏	●

润滑系统

最小油液扩散式润滑系统	●

工件固定

气动垂直虎钳	3
小尺寸型材的辅助虎钳	○
用压力表可释放虎钳压力	●
无辅助虎钳时，可加工型材的最小尺寸 (mm)	30 X 30 (*)

(*) 参考数据、需要在分析具体型材和加工后进行核实

电机

刀片“三相”电动机的功率 (kW)	3

工业人机界面计算机（标配）

带有 I3（双核）处理器的数控计算机	●

包括 ●　　可用 ○

Emmegi S.p.A.
Via Archimede, 10
41019 - Limidi di Soliera (MO)
ITALY

Tel +39 059 895411
Fax +39 059 566286
P.Iva/C.Fisc 01978870366
info@emmegi.com
www.emmegi.com

The right to make technical alterations is reserved.