VEGAMATIC **PUSHER TC**

通过式锯切中心

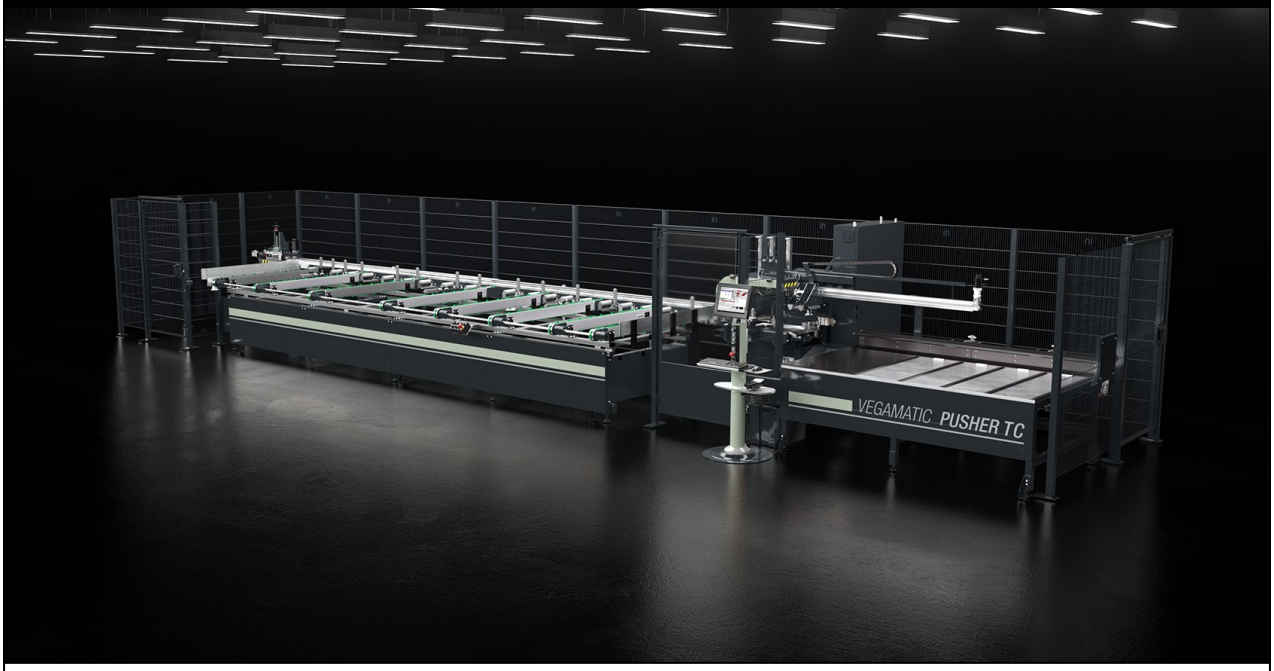

半自动切割中心、配有 CNC 控制的正面刀片、3 个被控制的轴、适合于切割铝合金、PVC 和普通轻合金型材。能够自动进行预设定、优化的切割程序。在型材的两个断面可以进行倒角切割。此机器用于 45° 至 135° 或 22°30’ 至 157°30’ 角的切割。棒材自动装载装置和对侧的自动卸料仓可以与垂直或水平钻床配套、来进行特殊自动加工。

Emmegi S.p.A.
Via Archimede, 10
41019 - Limidi di Soliera (MO)
ITALY

Tel +39 059 895411
Fax +39 059 566286
P.Iva/C.Fisc 01978870366
info@emmegi.com
www.emmegi.com

The right to make technical alterations is reserved.

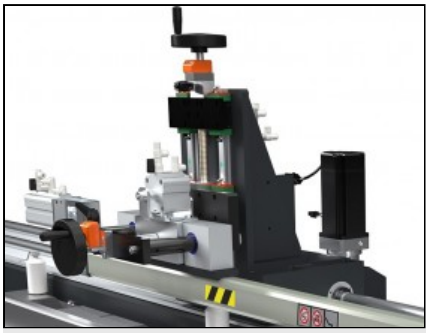

棒材进料器

型材定位的数控系统 (CNC)
非常快速准确，配备了一个用于锁定型材的夹具
并可以手动调整位置。通过小间隙减速器在齿条
进行运动的传动，用来保持 CNC
所提供的高精度标准。进料器通过球型套筒在渗
淬火的型材上滚动。



抽出夹钳

CNC
控制的抽出夹钳，在加工过程中能够固定工件；
在加工完成后，将工件从切割区移动到下料台。
在移动过程中能够保证工件的定位，以便后序
工。传动依靠齿形皮带实现；气缸确保工件的
靠嵌接。



控制系统

操作界面采用的是 15
英寸触摸显示屏，配有网络连接，USB
接口和软盘驱动器，以便与外部进行通讯。另
，还有集成式按键板，键盘和鼠标以及可以安
标签打印机并连接远程控制面板的预留装置。

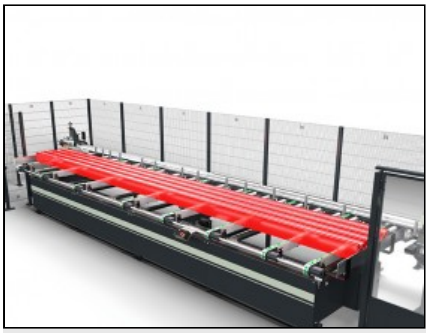

装料仓

机器可配备偏心轴类型或皮带类型的装载仓库和
动定位杆，最大可容纳长度为 7.5
米的型材。偏心轴仓库特别适合装载具有难以运
截面的型材，同时可保持位置稳定。如果型材稳
，则皮带装载仓库可提供最大的灵活性和容量。

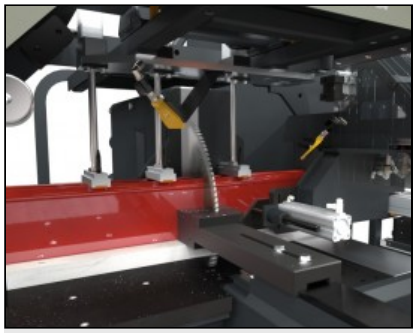

切割模块

切割模块由气动油压单头正面切割机组成，55
0mm 的刀片具有从 45° 至 135° 或 22°30’
至
157°30’（根据型号）的宽大切割范围。切割角
度完全为自动设定并由 CNC 控制。

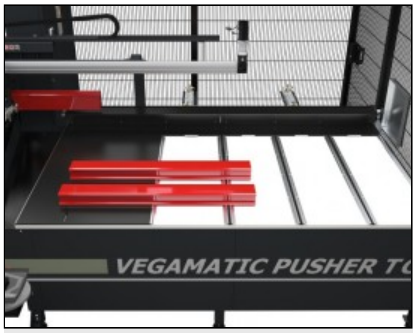

卸料仓

下料台配有翻转和移动的自动装置。机器可以
续运转，从而减少加工循环时间。卸料仓还可
用于堆放成品工件，配备了一个传感器，在满
时发出信号，并监控系统的功能。

Emmegi S.p.A.
Via Archimede, 10
41019 - Limidi di Soliera (MO)
ITALY

Tel +39 059 895411
Fax +39 059 566286
P.Iva/C.Fisc 01978870366
info@emmegi.com
www.emmegi.com

The right to make technical alterations is reserved.

VEGAMATIC PUSHER TC / 通过式锯切中心

布局

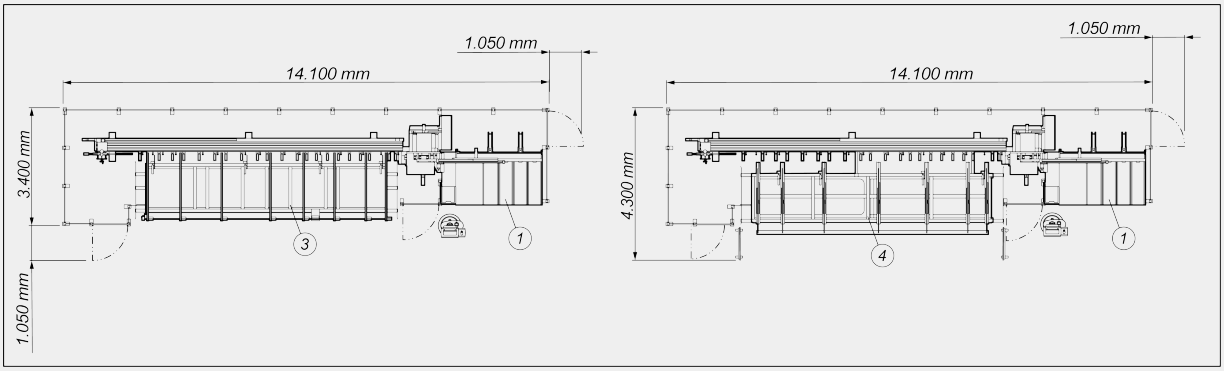

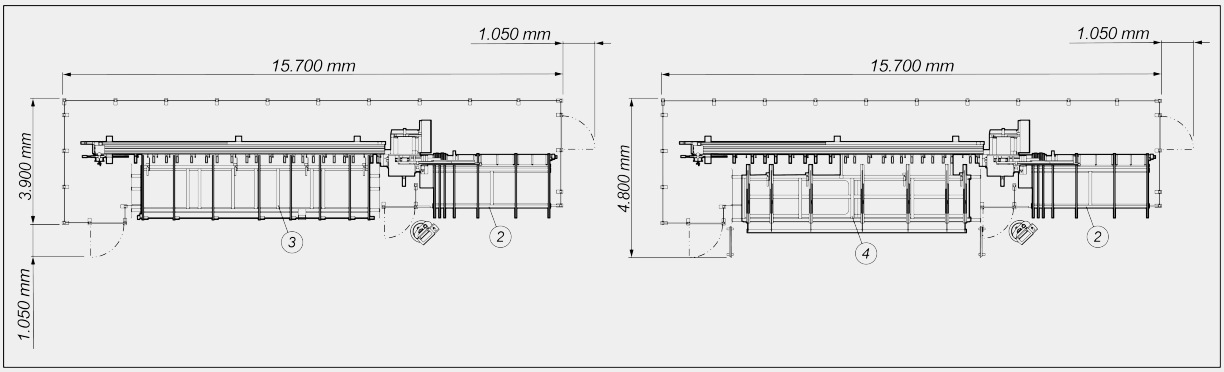

1. 带有自动提取器的卸载仓 （标准）
2. 带有自动提取器的皮带式卸载仓（选配）
3. 皮带式装料仓（标准）
4. 步进式装料仓（标准）

整体尺寸可能因产品配置而异。

轴行程

U 轴（棒材定位）(mm)	7.500
X 轴（顶出器）(mm)	1.000
B 轴（刀片角度）（第二版本）	45° ÷ 135° ; 22°30’ ÷ 157°30’

Emmegi S.p.A.
Via Archimede, 10
41019 - Limidi di Soliera (MO)
ITALY

Tel +39 059 895411
Fax +39 059 566286
P.Iva/C.Fisc 01978870366
info@emmegi.com
www.emmegi.com

The right to make technical alterations is reserved.

装载单元：型材定位装置

皮带式或步进式装料仓	●
可装载的型材最大宽度 (mm)	167 (*)
电子轴（轴 V 和 W）夹头定位装置	○
最小理论切割长度 (mm)	0
可加工的型材最小截面 (mm)	30 x 30
可装载型材最大长度 (mm)	7.500

(*) 在 Vegamatic Pusher TC 上装载型材宽度最大可达 190 毫米：打开 RFT

切割单元

硬质合金刀片直径 (mm)	Ø = 550
气动油压刀片进给	●
切屑吸尘器接口	●
最小油液扩散式润滑系统	●
刀片“三相”电动机的功率 (kW)	3

切割图

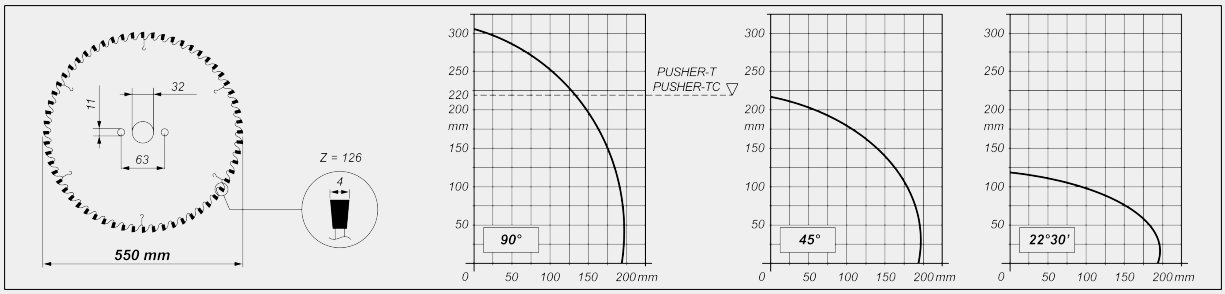

切割单元倾斜装置

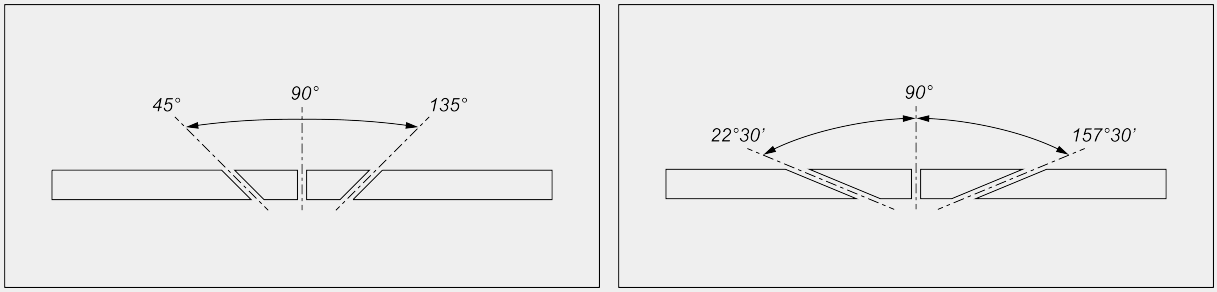

中间角度电子调节装置

包括 ● 可用 ○

Emmegi S.p.A.
Via Archimede, 10
41019 - Limidi di Soliera (MO)
ITALY

Tel +39 059 895411
Fax +39 059 566286
P.Iva/C.Fisc 01978870366
info@emmegi.com
www.emmegi.com

The right to make technical alterations is reserved.

卸载单元

带有自动提取器的卸料台	●
标准卸料台上可自动卸料的最大长度 (mm)	2.500
带有自动提取器的皮带式卸载仓	○
搭配选配皮带式卸载仓时，可自动卸料的最大长度 (mm)	4.000
选配皮带式卸料仓深度 (mm)	2.000

安全和保护

气动控制的切割区域一体式保护装置	●

工件固定

气动垂直虎钳	3
气动水平虎钳	●
用压力表可释放虎钳压力	●

Emmegi S.p.A.
Via Archimede, 10
41019 - Limidi di Soliera (MO)
ITALY

Tel +39 059 895411
Fax +39 059 566286
P.Iva/C.Fisc 01978870366
info@emmegi.com
www.emmegi.com

The right to make technical alterations is reserved.